TERMOFOL

PL **INSTRUKCJA OBSŁUGI**

ZEWNĘTRZNY PROMIENNIK PODCZERWIENI

z pilotem i WiFi

TF-IR1000 | TF-IR2400 | TF-IR3200



PL EN DE

Installation and user manual

Uwaga: Przed rozpoczęciem instalacji należy zapoznać się z instrukcjami!
Note: Please read the instructions before starting the installation!

Przed rozpoczęciem jakichkolwiek prac instalacyjnych należy w całości przeczytać instrukcję montażu i obsługi oraz zachować ją do późniejszego wykorzystania.



Przed użyciem tego grzejnika zapoznaj się z odpowiednimi rozdziałami niniejszej instrukcji obsługi.

SPIS TREŚCI

1. INSTRUKCJE BEZPIECZEŃSTWA
2. PROMIENNIK PODCZERWIENI
3. WŁAŚCIWOŚCI UŻYTKOWE
4. ZALECANE WARUNKI UŻYTKOWANIA
5. SPECYFIKACJA TECHNICZNA
6. WYMAGANIA INSTALACYJNE
7. WYMIARY MONTAŻOWE
8. INSTRUKCJA INSTALACJI
9. SCHEMAT INSTALACJI
10. SCHEMAT ELEKTRYCZNY
11. INTERFEJS WYŚWIETLACZA
12. OBSŁUGA PILOTA ZDALNEGO STEROWANIA
13. JAK PODŁĄCZYĆ URZĄDZENIE DO WIFI
14. LISTA KONTROLNA PO INSTALACJI
15. ETAPY KONTROLI PODCZAS URUCHAMIANIA
16. ZAWARTOŚĆ OPAKOWANIA
17. GWARANCJA

OPIS SYMBOLI



Produkt jest zgodny z dyrektywami europejskimi.



Symbol przekreślonego pojemnika na kółkach oznacza, że przedmiot powinien być utylizowany oddzielnie od odpadów domowych. Przedmiot należy przekazać do recyklingu zgodnie z lokalnymi przepisami dotyczącymi utylizacji odpadów. Oddzielenie oznaczonego przedmiotu od odpadów domowych pomoże zmniejszyć ilość odpadów wysyłanych do spalarni lub na wysypiska i zminimalizować potencjalny negatywny wpływ na zdrowie ludzkie i środowisko.



OSTRZEŻENIE: Powierzchnia promiennika nie może być zakrywana ani używana do wieszania jakichkolwiek przedmiotów.

1. INSTRUKCJE BEZPIECZEŃSTWA

To urządzenie nie jest przeznaczone do użytku przez osoby (w tym dzieci) o ograniczonych zdolnościach fizycznych, sensorycznych, umysłowych, lub nieposiadające doświadczenia i wiedzy, chyba że są one nadzorowane lub poinstruowane w zakresie bezpiecznego korzystania z urządzenia przez osobę odpowiedzialną za ich bezpieczeństwo. Dzieci muszą być nadzorowane, aby nie bawiły się urządzeniem.

1. Jeśli przewód zasilający jest uszkodzony, musi zostać wymieniony przez producenta, jego przedstawiciela serwisowego lub podobnie wykwalifikowaną osobę w celu uniknięcia zagrożenia.
2. Nie ustawiać grzejnika bezpośrednio pod gniazdkiem elektrycznym.
3. Nie używaj tego samego gniazdka z innymi urządzeniami, aby uniknąć przeciążenia. Upewnij się, że wtyczka i gniazdo są prawidłowo podłączone.
4. Podczas wyłączania urządzenia należy zawsze odłączać je od zasilania. Nigdy nie ciągnij za przewód w celu odłączenia urządzenia.
5. W przypadku awarii nagrzewnicy lub uszkodzenia okablowania należy natychmiast odłączyć zasilanie. Nie podejmować prób naprawy - skontaktuj się z autoryzowanym serwisem.
6. Zachować minimalne odstępy: co najmniej 150 mm od sufitu, 1000 mm przed grzejnikiem i 200 mm z każdej strony.
7. Naprawy mogą być wykonywane wyłącznie przez wykwalifikowany personel.
8. Nie używaj grzejnika w miejscach, w których znajdują się materiały łatwopalne lub wybuchowe.
9. Aby uniknąć ryzyka obrażeń lub porażenia prądem, nie wolno wkładać do grzejnika żadnych obcych przedmiotów ani metalowych części.
10. Aby zapobiec uszkodzeniom lub wypadkom, nigdy nie należy rozpryskiwać ani wylewać wody na grzejnik.
11. Ze względu na rozszerzalność cieplną i kurczenie się, grzejnik może generować hałas podczas włączania i wyłączania. Jest to zjawisko normalne i nie wskazuje na awarię ani nie powoduje żadnych negatywnych skutków.



UWAGA - Temperatura powierzchni promiennika jest wysoka, musi być zainstalowany na wysokości większej niż 2,2 metra nad ziemią.



OSTRZEŻENIE - Powierzchnia panelu promiennika ma wysoką temperaturę, temperatura powierzchni może osiągnąć 380°C (maks.) Dotykanie jest zabronione, należy uważać na ryzyko poparzenia.



UWAGA - Przed przystąpieniem do czyszczenia należy odłączyć zasilanie i poczekać, aż powierzchnia urządzenia ostygnie.

2. PROMIENNIK PODCZERWIENI

Promienniki podczerwieni są wyposażone w unikalny powlekany panel aluminiowy, który przenosi ciepło bezpośrednio na ludzi i przedmioty z maksymalną wydajnością - podobnie jak promienie słoneczne. Promieniowanie cieplne jest pochłaniane przez ludzi, ściany, podłogi i meble bez poruszania powietrza, utrzymując je w czystości i zapobiegając cyrkulacji kurzu. W przeciwieństwie do ogrzewania konwekcyjnego, ciepło podczerwone jest świeże, komfortowe i naturalnie przyjemne, podobne do delikatnego ciepła słonecznego.

3. WŁAŚCIWOŚCI UŻYTKOWE

Oszczędność energii
Niskie straty ciepła i wysoka wydajność konwersji elektrotermicznej pozwalają na natychmiastowe ogrzewanie i zmniejszone zużycie energii - dostarczając ciepło dokładnie wtedy, gdy jest potrzebne.

Bezpieczeństwo
Wyprodukowana przy użyciu specjalistycznych procesów, nagrzewnica oferuje doskonałą izolację, wysoką odporność na płomienie i zwiększone bezpieczeństwo pracy.

Komfort
Zapewnia delikatne i równomierne ciepło bez cyrkulacji powietrza - bez kurzu, suchości i hałasu. Rezultatem jest czyste, ciche i komfortowe środowisko.

Korzyści zdrowotne
Emituje fale długie podczerwieni w zakresie 6-15 mikronów, naukowo uznane za najbardziej korzystne dla ludzkiego ciała - często określane jako "światło życia". Stymuluje aktywność komórek, wspomaga metabolizm i wspiera ogólne samopoczucie.

4. ZALECANE WARUNKI UŻYTKOWANIA
Temperatura otoczenia: -30°C ~ +40°C
Napięcie znamionowe: 220-240 V~
Częstotliwość znamionowa: 50Hz/60Hz
Wilgotność względna: poniżej 95%

5. SPECYFIKACJA TECHNICZNA

Model	Moc	Prąd znamionowy (A)	Napięcie (V)	Długość kabla (m)	Norma IP	Wymiar (mm)	Waga
TF-IR1000	1000W	4.3	220-240	1.8	IPX4	693×151×52	3.4 kg
TF-IR2400	2400W	10.4	220-240	1.8	IPX4	1593×151×52	7.6 kg
TF-IR3200	3200W	13.9	220-240	1	IPX4	2093×151×52	9.9 kg

6. WYMAGANIA INSTALACYJNE

6.1 Wykwalifikowany instalator

- Montaż musi zostać przeprowadzony przez wykwalifikowanego i certyfikowanego instalatora.

6.2 Warunki instalacji

- Napięcie zasilania musi mieścić się w zakresie ±10% wartości znamionowej. Jeśli napięcie wykracza poza ten zakres, należy je skorygować przed instalacją.
- Instalacja nie może być kontynuowana, jeśli istnieją poważne obawy dotyczące bezpieczeństwa w środowisku elektrycznym. Należy je rozwiązać przed kontynuowaniem instalacji.
- Obwód elektryczny musi być wyposażony w wyłącznik różnicowoprądowy (RCD) i główny wyłącznik zasilania.
- Przewód uziemiający musi być bezpiecznie podłączony do odpowiedniego systemu uziemienia budynku. Nie wolno podłączać go do rur gazowych, wodnych, piorunochronów ani uziemienia telefonicznego. Jeśli odpowiednie uziemienie nie jest dostępne, należy skonsultować się z wykwalifikowanym elektrykiem.

7. WYMIARY MONTAŻOWE

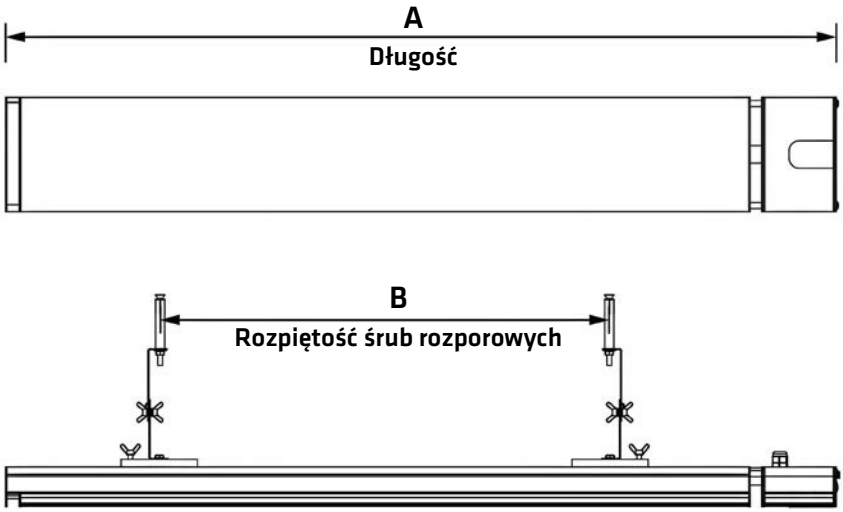

Model	Wymiar A	Wymiar B
TF-IR1000	693 mm	300 mm
TF-IR2400	1593 mm	750 mm
TF-IR3200	2093 mm	1000 mm

8. INSTRUKCJA INSTALACJI

Krok 1:
Połącz wspornik bazowy ze wspornikiem przesuwnym.

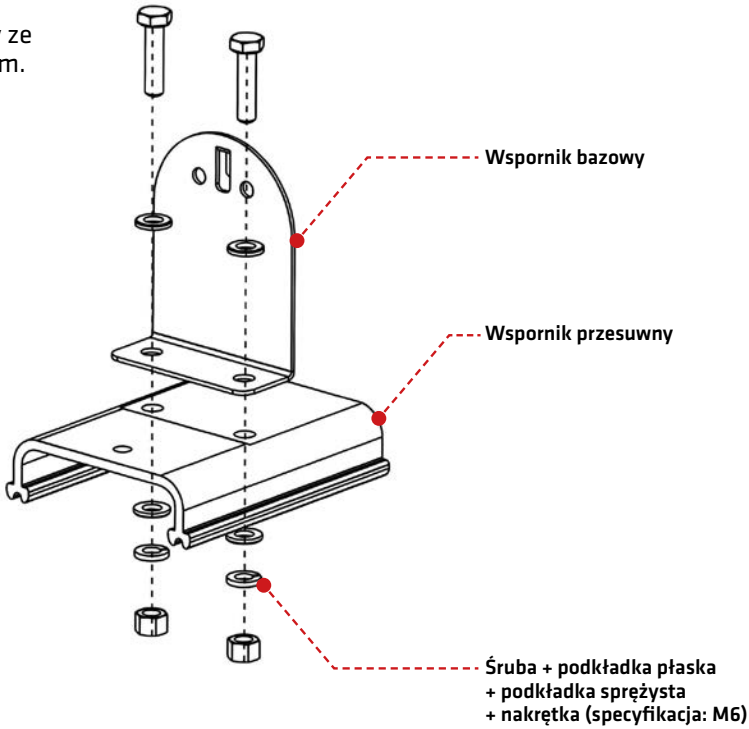

Krok 2:
Zamontuj wsporniki przesuwne do promiennika zgodnie z kierunkami wskazanymi przez strzałki.

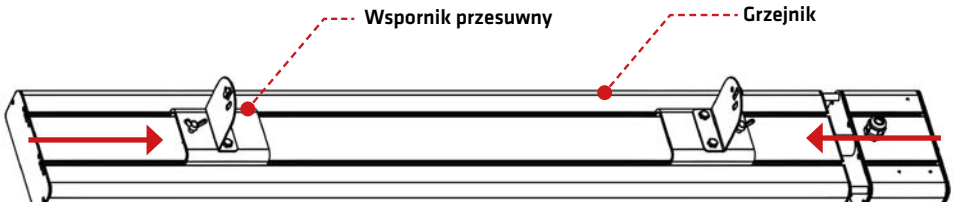

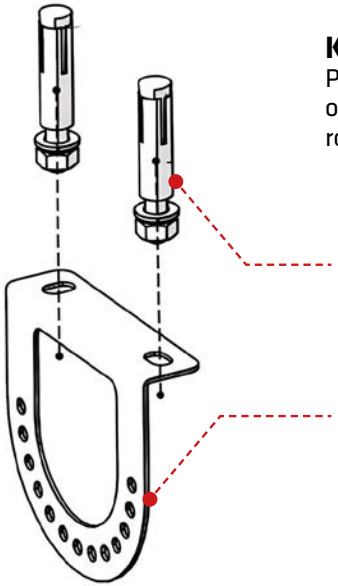

Krok 3:
Przymocuj wspornik regulacyjny z otworami do ściany za pomocą śrub rozporowych.

Krok 3:
Instalacja dwóch wsporników regulacyjnych - upewnij się, że wsporniki są dokręcone za pomocą śrub motylkowych.

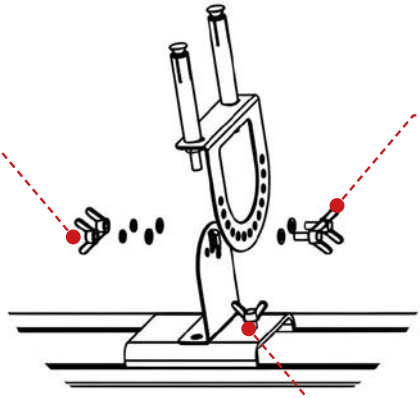

9. SCHEMAT INSTALACJI

9.1 Instalacja sufitowa

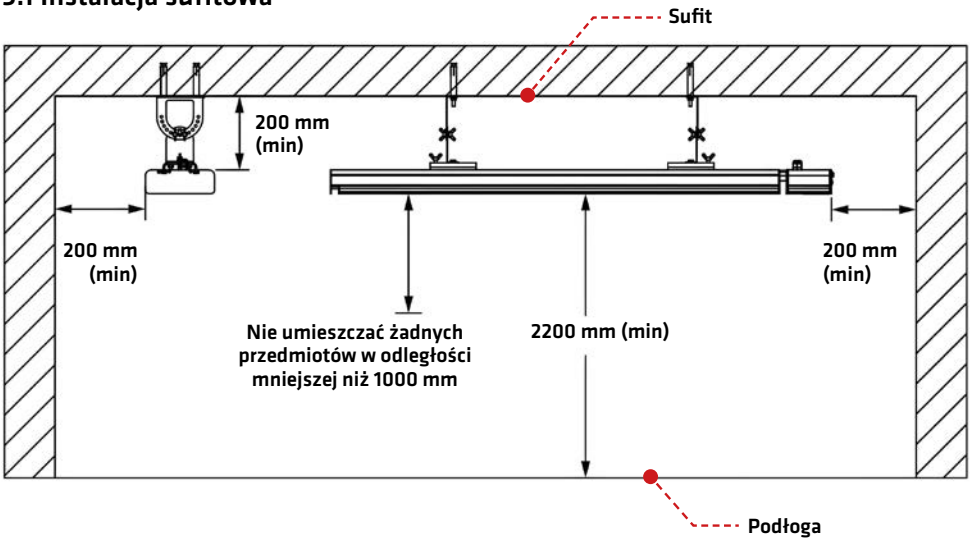

9.2 Montaż naścienny

Montaż na pionowej ścianie
z nachyleniem 45° w dół.

Minimalna odległość od podłogi:
2200 mm.

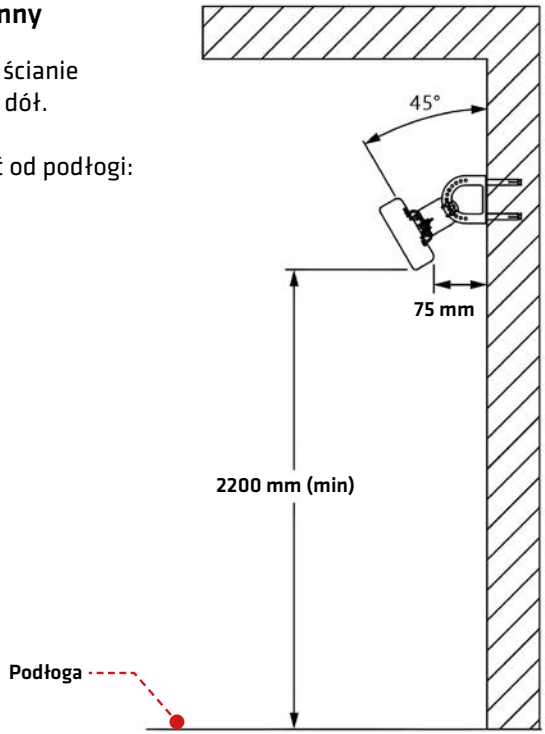

10. SCHEMAT ELEKTRYCZNY

Ten schemat przedstawia standardowe połączenie elektryczne promiennika podczerwieni z zewnętrznym sterownikiem. Obejmuje on wejście zasilania (220-240 V), uziemienie i zaciski wyjściowe sterujące elementem grzejnym. Prawidłowa instalacja zapewnia bezpieczną i wydajną pracę urządzenia.

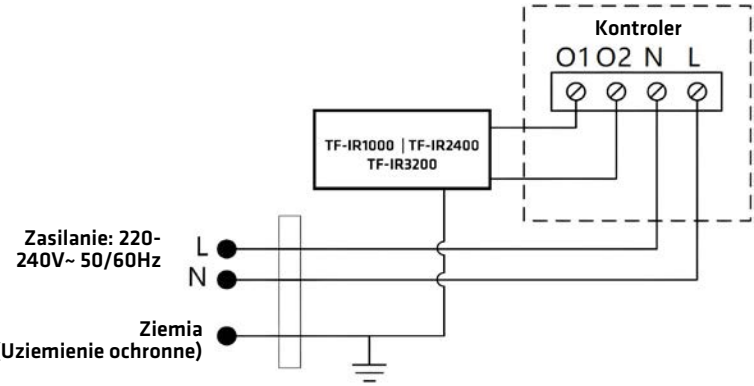

11. INTERFEJS WYŚWIETLACZA

Grzejnik jest wyposażony w nowoczesny wyświetlacz cyfrowy, który wyraźnie wskazuje poziomy mocy, ustawienia odliczania i stan połączenia Wi-Fi, zapewniając łatwą i intuicyjną obsługę.

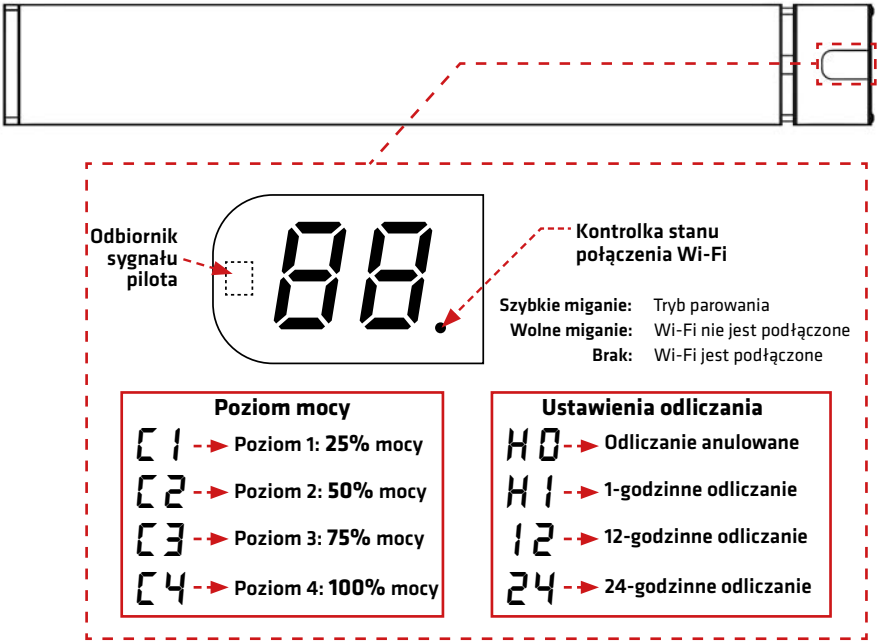

12. OBSŁUGA PILOTA ZDALNEGO STEROWANIA

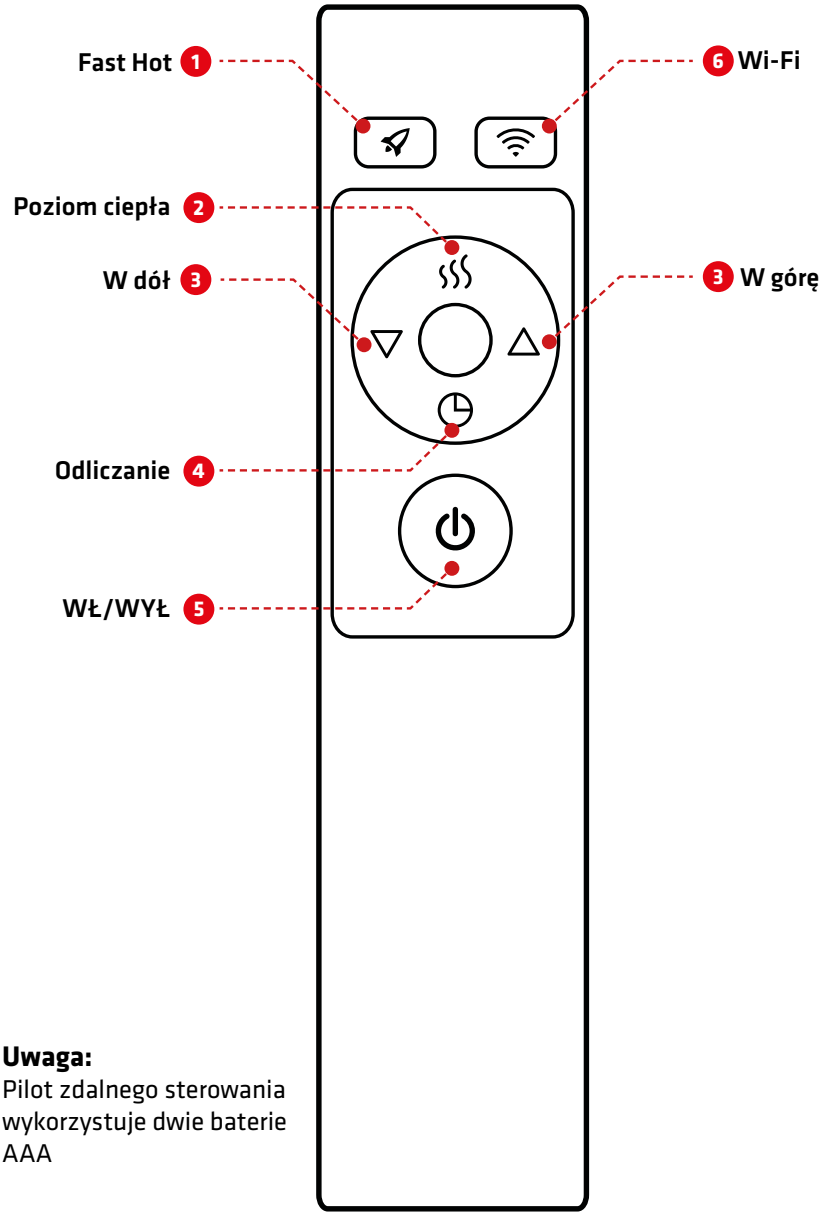

Uwaga:
Pilot zdalnego sterowania wykorzystuje dwie baterie AAA

PRZYCISKI NA PILOCIE

1 Przycisk Fast Hot

Po naciśnięciu przycisku szybkiego nagrzewania grzejnik będzie pracował z maksymalną mocą przez 20 minut, a następnie powróci do ustawionego poziomu mocy.

2 Przycisk poziomu ciepła

Przycisk poziomu ciepła służy do regulacji mocy, gdy grzejnik jest włączony.

3 Przycisk w dół lub w górę

Przycisk W dół / W górę służy do regulacji mocy grzejnika i ustawiania odliczania godzin.

4 Odliczanie

- Gdy grzejnik jest **wyłączony**, można ustawić timer odliczający N godzin do **automatycznego włączenia** grzejnika.
- Gdy grzejnik jest **włączony**, można ustawić timer odliczający N godzin do **automatycznego wyłącz** enia grzejnika.
- Licznik czasu można ustawić w zakresie od **0 do 24** godzin.

5 Przycisk ON/OFF

Naciśnij przycisk ON/OFF, aby włączyć/wyłączyć grzejnik.

6 Przycisk Wi-Fi

Naciśnij i przytrzymaj przycisk Wi-Fi przez **co najmniej 3 sekundy**, aby **włączyć tryb parowania** na grzejniku. Następnie można użyć aplikacji Termofol Smart, aby podłączyć grzejnik do sieci. (Aby uzyskać więcej informacji, zapoznaj się ze szczegółowymi instrukcjami w rozdziale 13).

13. JAK PODŁĄCZYĆ URZĄDZENIE DO WIFI

POBIERZ APLIKACJĘ

Zeskanuj kod QR po prawej stronie, aby przejść do pobierania aplikacji, lub pobierz aplikację „Termofol Smart" ze sklepu APP Store lub Google Play, otwórz aplikację i zarejestruj się, podając swój numer telefonu lub adres e-mail.



GET IT ON Google Play

Android

Apple

DOWNLOAD ON THE App Store

REJESTRACJA KONTA W APLIKACJI

1. Otwórz aplikację Termofol Smart i wybierz opcję "Zarejestruj się" na pierwszym ekranie.



2. Na następnym ekranie wybierz kraj instalacji i wprowadź swój adres e-mail.



3 Sprawdź swoją skrzynkę e-mail, aby uzyskać kod weryfikacyjny i wprowadź go na ekranie rejestracji.



4 Ustaw hasło do swojego konta, które będzie używane do przyszłych logowań. Zakończ proces rejestracji.



DODAJ URZĄDZENIE W APLIKACJI

- Włącz Bluetooth w telefonie komórkowym
- Upewnij się, że sieć Wi-Fi jest połączona z Internetem - grzejnik obsługuje tylko Wi-Fi 2,4 GHz.
- **Naciśnij i przytrzymaj przycisk Wi-Fi na pilocie** przez co najmniej **3 sekundy**, a następnie grzejnik przejdzie w tryb parowania.

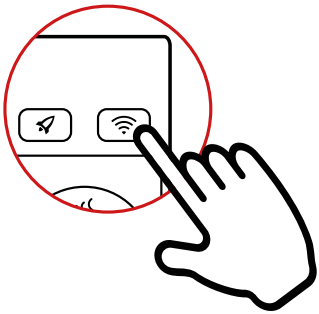

- Otwórz aplikację Termofol Smart na telefonie i wybierz opcję Dodaj urządzenie. Grzejnik w trybie parowania zostanie wykryty automatycznie, kliknij przycisk Dodaj.
- Wybierz sieć Wi-Fi, z którą chcesz się połączyć, wprowadź hasło do połączenia i kliknij Dalej.
- Poczekaj, aż grzejnik połączy się z siecią Wi-Fi.
- Po pomyślnym połączeniu naciśnij przycisk „Wykonano", aby zakończyć.
- Jeśli grzejnik się nie połączy, powtórz powyższe kroki.

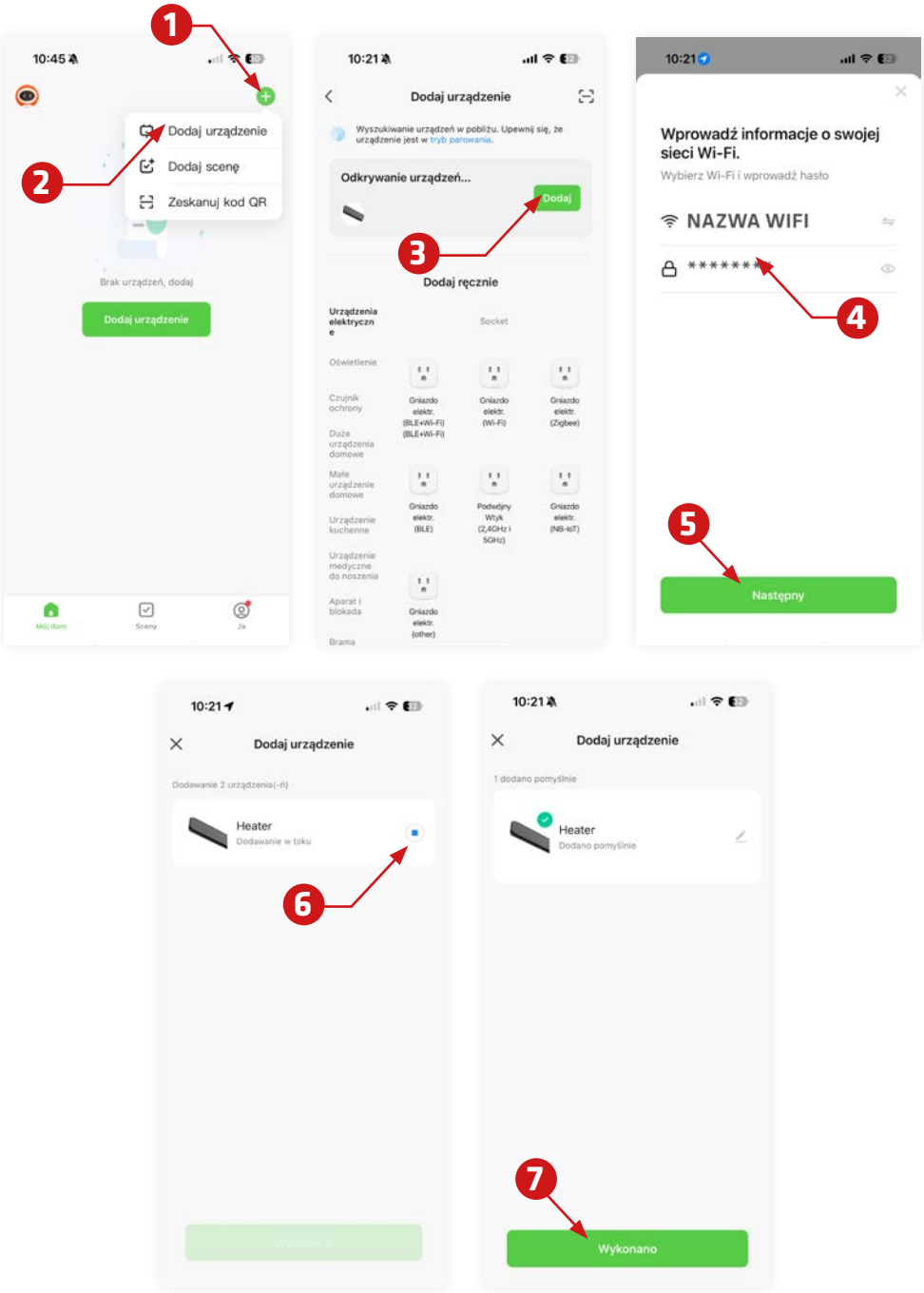
1
2
3
4
5
6
7
10:45
Dodaj urządzenie
Dodaj scenę
Zeskanuj kod QR
Brak urządzeń, dodaj
Dodaj urządzenie
10:21
Dodaj urządzenie
Wyszukiwanie urządzeń w pobliżu. Upewnij się, że urządzenie jest w tryb parowania.
Odkrywanie urządzeń...
Dodaj
Dodaj ręcznie
Urządzenia elektryczne
Socket
Oświetlenie
Czujnik ochrony
Duże urządzenia domowe
Małe urządzenie domowe
Urządzenie kuchenne
Urządzenie medyczne do noszenia
Aparat i blokada
Brama
Gniazdo elektr. (BLE+Wi-Fi) (BLE+Wi-Fi)
Gniazdo elektr. (Wi-Fi)
Gniazdo elektr. (Zigbee)
Gniazdo elektr. (BLE)
Podwójny Wtyk (2,4GHz i 5GHz)
Gniazdo elektr. (NB-IoT)
Gniazdo elektr. (other)
10:21
Wprowadź informacje o swojej sieci Wi-Fi.
Wybierz Wi-Fi i wprowadź hasło
NAZWA WIFI
****
Następny
10:21
Dodaj urządzenie
Dodawanie 2 urządzenia(-ń)
Heater
Dodawanie w toku
10:21
Dodaj urządzenie
1 dodano pomyślnie
Heater
Dodano pomyślnie
Wykonano

KORZYSTANIE Z APLIKACJI DO STEROWANIA URZĄDZENIEM

Po podłączeniu można użyć aplikacji do sterowania grzejnikiem.

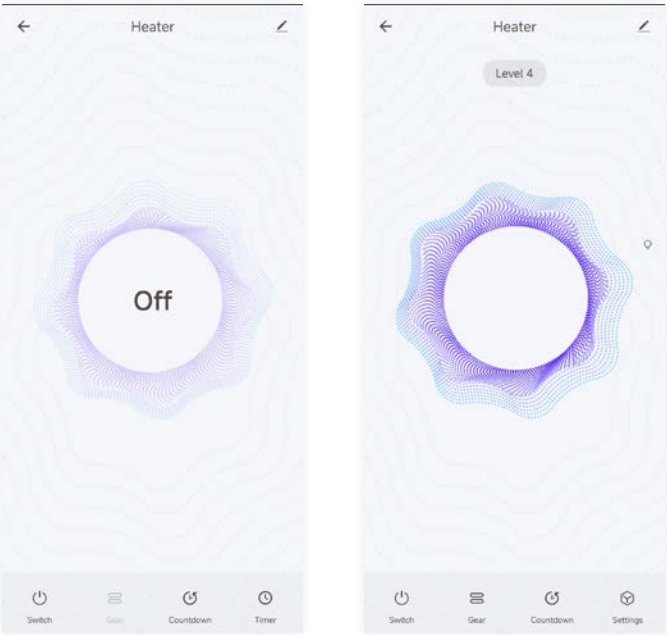

14. CZYNNOŚCI KONTROLNE PO INSTALACJI

Punkty kontrolne	Potencjalne ryzyko w przypadku nieprawidłowej instalacji
Czy instalacja jest stabilna?	Urządzenie może się poluzować lub spaść, prowadząc do uszkodzenia lub obrażeń.
Czy zastosowano odpowiednią izolację cieplną w miejscu montażu?	Znajdujące się w pobliżu obiekty mogą ulec uszkodzeniu z powodu nadmiernej ekspozycji na ciepło.
Czy napięcie zasilania jest zgodne ze specyfikacją na tabliczce znamionowej produktu?	Ryzyko nieprawidłowego działania lub awarii sprzętu.
Czy połączenia elektryczne są prawidłowo wykonane?	Możliwość nieprawidłowego działania lub uszkodzenia sprzętu.

15. KROKI INSPEKCJI PODCZAS URUCHAMIANIA

1. Nie podłączaj zasilania, dopóki instalacja nie zostanie w pełni zakończona.
2. Sprawdź, czy wszystkie połączenia przewodów są prawidłowe i dobrze zamocowane.
3. Upewnij się, że na powierzchni grzejnika nie znajdują się żadne narzędzia, opakowania ani inne luźne przedmioty.
4. Podłącz zasilanie i sprawdź, czy grzejnik uruchamia się i działa prawidłowo.

16. ZAWARTOŚĆ OPAKOWANIA

Nie.	Nazwa	QTY
1	Grzałka	1 szt
2	Pilot zdalnego sterowania	1 szt
3	Wspornik regulacyjny	1 zestaw
4	Zapięcie	1 zestaw
5	Wspornik przesuwny	1 zestaw

17. GWARANCJA

Termofol zapewnia 2-letnią gwarancję obejmującą wady produkcyjne. Numer seryjny znajduje się z tyłu grzejnika - nie należy go usuwać. Gwarancja obejmuje wyłącznie naprawę lub wymianę grzejnika i nie obejmuje kosztów instalacji ani kosztów dodatkowych. Ingerencja w urządzenie, usuwanie etykiet lub uszkodzenia spowodowane niewłaściwym użytkowaniem, przedostaniem się wody lub nieautoryzowanymi naprawami spowodują unieważnienie gwarancji. Należy zawsze zachować dowód zakupu i niniejszą instrukcję do wykorzystania w przyszłości.

TERMOFOL

TERMOFOL

EN **USER MANUAL**

OUTDOOR INFRARED HEATER

with WiFi and remote control

TF-IR1000 | TF-IR2400 | TF-IR3200

English



EN

Installation and user manual

Note: Please read the instructions before starting the installation!

Read the installation and operating instructions completely before starting any installation works and save the instructions for later use.



Before using this heater, please refer to the corresponding section in this instruction manual.

TABLE OF CONTENTS

1. SAFETY INSTRUCTIONS
2. ABOUT THE INFRARED HEATER
3. PERFORMANCE FEATURES
4. WORKING CONDITION
5. TECHNICAL SPECIFICATION
6. INSTALLATION REQUIREMENTS
7. MOUNTING DIMENSIONS
8. INSTALLATION INSTRUCTION
9. INSTALLATION DIAGRAM
10. ELECTRICAL SCHEMATIC
11. DISPLAY INTERFACE
12. OPERATING INSTRUCTIONS – REMOTE CONTROLLER
13. HOW TO CONNECT THE HEATER TO WIFI
14. INSPECTION ITEMS AFTER INSTALLATION
15. STARTUP INSPECTION STEPS
16. PACKAGE CONTENTS
17. WARRANTY

SYMBOLS DESCRIPTION



The product complies with European directives.



The crossed-out wheeled bin symbol indicates that the item should be disposed of separately from household waste. The item should be handed in for recycling in accordance with local environmental regulations for waste disposal. By separating a marked item from household waste, you will help reduce the volume of waste sent to incinerators or land-fills and minimise any potential negative impact on human health and the environment.



WARNING: Radiant heater surface cannot be covered and cannot hang objects on equipment.

1. SAFETY INSTRUCTIONS

This appliance is not intended for use by persons (including children) with reduced physical, sensory or mental capabilities, or lack of experience and knowledge, unless they are supervised or instructed regarding the safe use of the appliance by a person responsible for their safety. Children must be supervised to ensure that they do not play with the appliance.

1. If the power cord is damaged, it must be replaced by the manufacturer, its service agent, or a similarly qualified person to prevent hazard.
2. Do not share the same socket with other appliances to avoid overload. Ensure proper plug and socket connection.
3. Always unplug the unit when switching off. Never pull the cord to disconnect.
4. In case of heater malfunction or damaged wiring, disconnect power immediately. Do not attempt repairs – contact authorized service personnel.
5. The heater must not be installed directly beneath a power outlet.
6. The distance between the back of the radiant heater and the ceiling should be at least 150 mm. No objects should be placed within 1,000 mm in front of the heater, and there should be at least 200 mm of clearance on each side.Repairs must only be performed by qualified personnel.
7. Do not use the heater in areas with flammable or explosive materials.
8. Do not insert any foreign objects or metal parts into the heater to avoid the risk of injury or electric shock.
9. Never splash or pour water on the heater to prevent damage or accidents.
10. Due to thermal expansion and contraction, the heater may produce noise when turning on or off. This is a normal phenomenon and does not indicate a malfunction or cause any adverse effects.



CAUTION - Radiant heater surface temperature is high, must be installed higher than 2.2 meters above ground.



WARNING - Radiant heater panel surface with high temperature, the surface temperature can reach to 380°C (max) touch is forbidden beware of scalding accident.



CAUTION - Must cut off power and wait till equipment surface cool before cleaning, flushed by water is prohibited.

2. ABOUT THE INFRARED HEATER

Far-infrared radiant heaters are designed with a unique coated aluminum panel that transfers heat directly to people and objects with maximum efficiency – just like sunshine. This radiant heat is absorbed by people, walls, floors, and furniture without moving air, keeping it cleaner and preventing dust circulation. Unlike convection heating, infrared warmth feels fresh, comfortable, and naturally pleasant, similar to the gentle heat of the sun.

3. PERFORMANCE FEATURES

Energy Saving
Low heat loss and high electrothermal conversion efficiency allow for instant heating and reduced energy consumption – delivering warmth exactly when needed.

Safety
Manufactured using specialized processes, the heater offers excellent insulation, strong flame resistance, and enhanced operational safety.

Comfort
Provides gentle and even warmth without circulating air – no dust, dryness, or noise. The result is a clean, quiet, and comfortable environment.

Health Benefits
Emits far-infrared waves in the 6–15 micron range, scientifically recognized as the most beneficial to the human body – often referred to as the "light of life." It stimulates cell activity, promotes metabolism, and supports overall wellness.

4. WORKING CONDITION

Ambient temperature: -30°C ~ +40°C
Rated Voltage: 220-240V~
Rated frequency: 50Hz/60Hz
Relative humidity: less than 95%

5. TECHNICAL SPECIFICATION

Model	Power	Rated Current(A)	Voltage (V)	Cable length (m)	IP	Dimension (mm)	Weight
TF-IR1000	1000W	4.3	220-240	1.8	IPX4	693×151×52	3.4 kg
TF-IR2400	2400W	10.4	220-240	1.8	IPX4	1593×151×52	7.6 kg
TF-IR3200	3200W	13.9	220-240	1	IPX4	2093×151×52	9.9 kg

6. INSTALLATION REQUIREMENTS

6.1 Qualified Installer

Installation must be performed by a trained and certified technician.

6.2 Installation Conditions

- The supply voltage must remain within ±10% of the rated value. If the voltage is outside this range, it must be corrected before installation.
- Installation must not proceed if there are serious safety concerns in the electrical environment. These must be resolved before continuing.
- The electrical circuit must be equipped with a residual current device (RCD) and a master power switch.
- The ground wire must be securely connected to a proper building grounding system. Do not connect it to gas pipes, water pipes, lightning rods, or telephone grounding systems. If proper grounding is not available, consult a qualified electrician.

7. MOUNTING DIMENSIONS

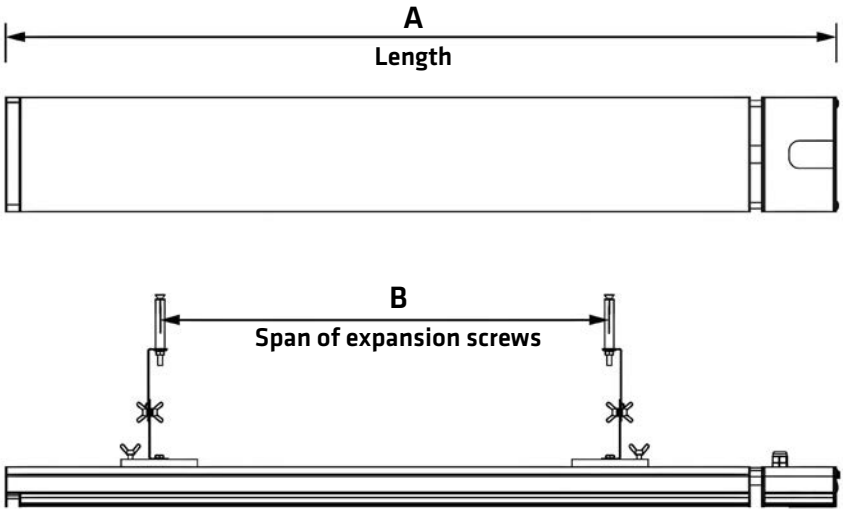

Model	Dimension A	Dimension B
TF-IR1000	693 mm	300 mm
TF-IR2400	1593 mm	750 mm
TF-IR3200	2093 mm	1000 mm

8. INSTALLATION INSTRUCTION

Step 1:
Connect the base adjusting bracket to the sliding bracket.

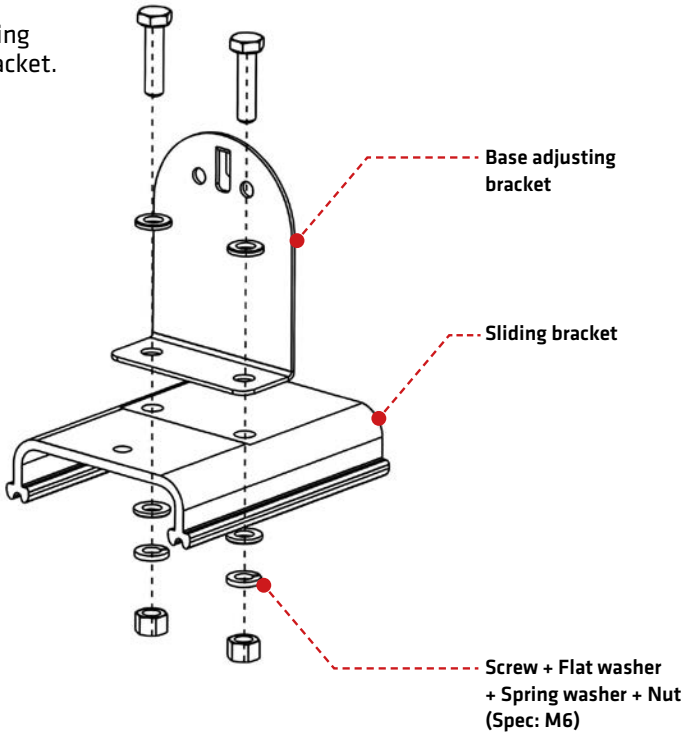

Step 2:
Installation of sliding brackets and heater, as arrow points.

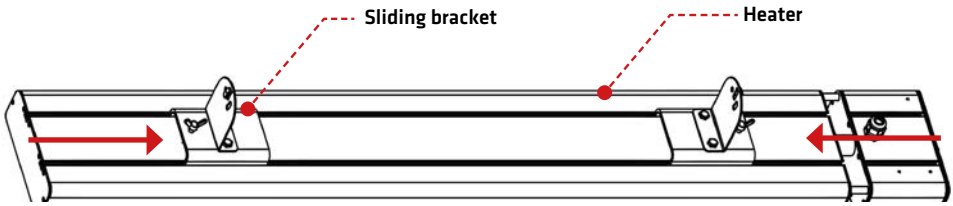

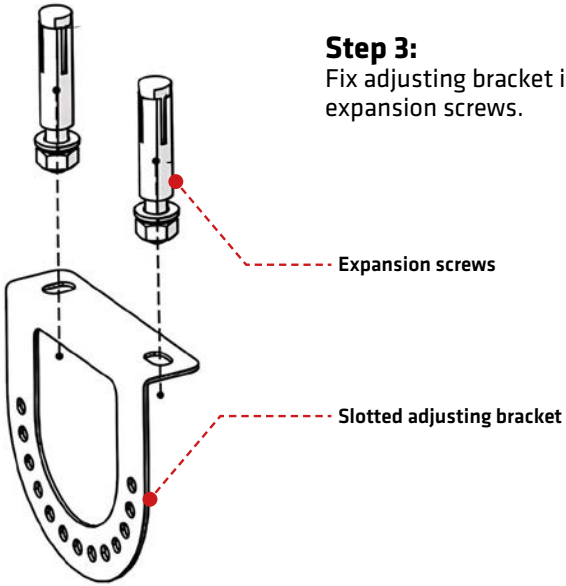

Step 3:
Fix adjusting bracket into the wall by expansion screws.

Step 3:
Installation of two adjusting brackets; make sure lock brackets tight by butterfly hand screws.

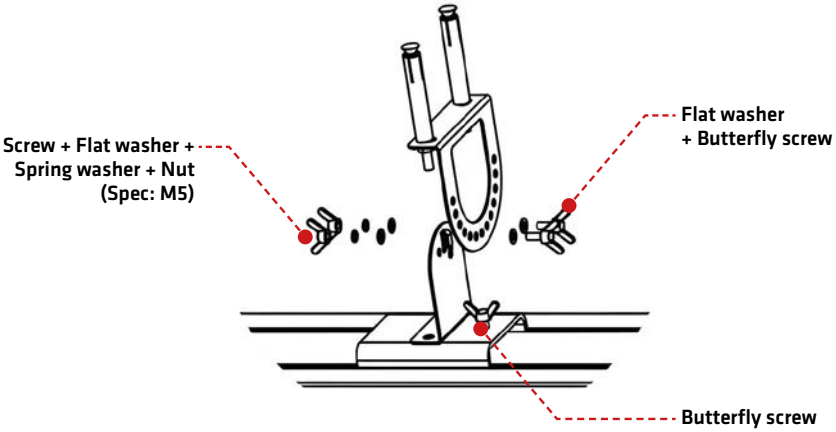

9. INSTALLATION DIAGRAM

9.1 Ceiling installation

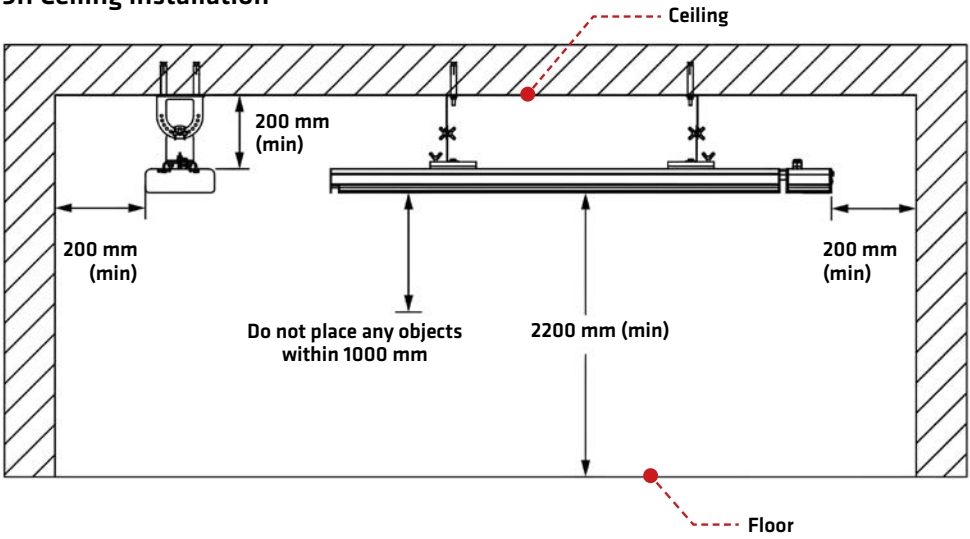

9.2 Wall-mounted installation

Install on vertical wall with 45° downward tilt.

Minimum distance from the floor: 2200 mm.

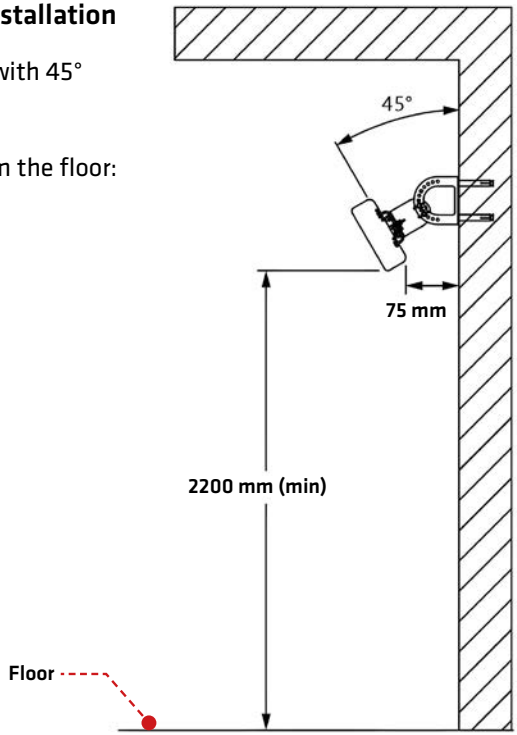

10. ELECTRICAL SCHEMATIC

This diagram shows the standard electrical connection of the infrared heater with an external controller. It includes power input (220–240V), a safety power switch, grounding, and output terminals controlling the heating element. Proper installation ensures safe and efficient operation of the device.

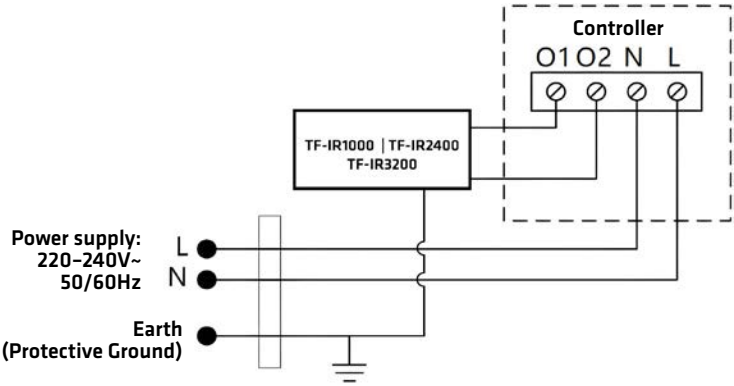

11. DISPLAY INTERFACE

The heater features a modern digital display that clearly indicates power levels, countdown settings, and Wi-Fi connection status for easy and intuitive operation.

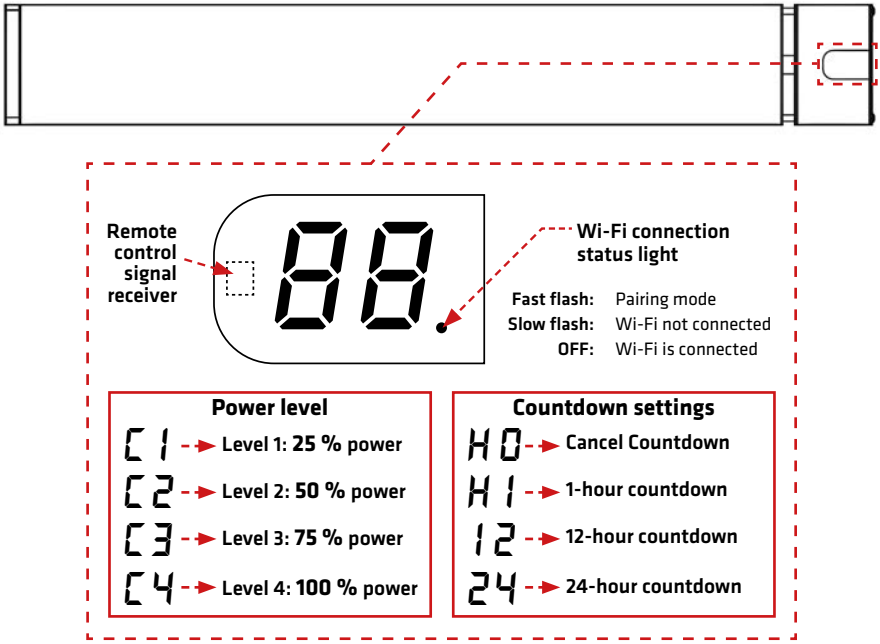

12. OPERATING INSTRUCTIONS – REMOTE CONTROLLER

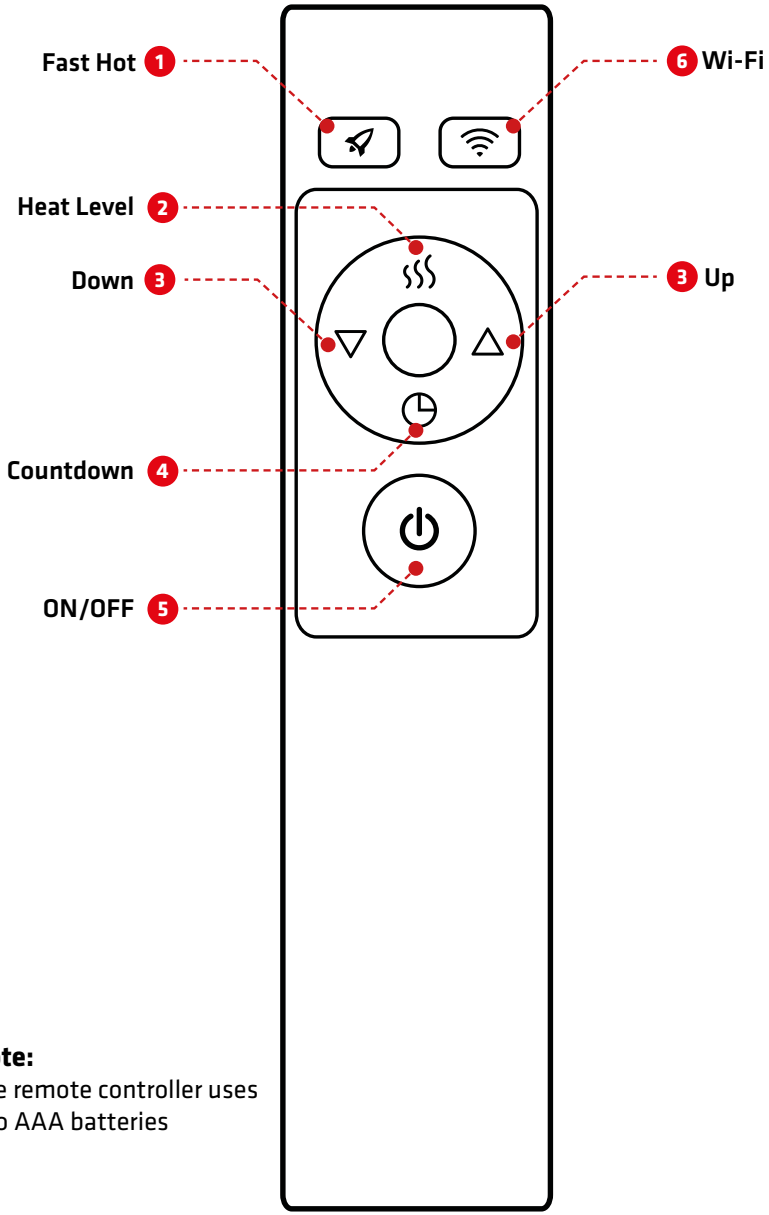

Note:
The remote controller uses two AAA batteries

REMOTE CONTROL BUTTONS

1 Fast Hot button

Press the Fast hot button, the heater will work at the maximum power for 20 minutes and then return to the set power level.

2 Heat level button

Heat level button is used to adjust the power when the heater is on.

3 Down button or Up button

Down button or Up button is used to adjust the power of the heater and set the countdown hours.

4 Countdown

- When the heater is in the **OFF state**, you can set a countdown timer for N hours to **automatically turn on** the heater.
- When the heater is in the **ON state**, you can set a countdown timer for N hours to **automatically turn off** the heater.
- The countdown timer can be set within a range of **0 to 24** hours.

5 ON/OFF button

Press ON/OFF button to turn on/off heater.

6 Wi-Fi button

Press and hold the **Wi-Fi button** for at **least 3 seconds** to **enable pairing mode** on the heater. Afterwards, you can use the Termofol Smart App to connect the heater to the network. (Refer to the detailed instructions in Chapter 13 for more information).

13. HOW TO CONNECT THE HEATER TO WIFI

DOWNLOAD THE APP

Scan the QR code on the right side to start the procedure to download the APP, or you can download the APP "Termofol Smart" on APP Store or Google play, open the APP and register with your phone number or Email address.

GET IT ON Google Play

Android

Apple

DOWNLOAD ON THE App Store

ACCOUNT REGISTRATION IN THE APP

1. Open the Termofol Smart app and select the „Sign up" option on the first screen.



2. On the next screen, select the country of installation and enter your email address.

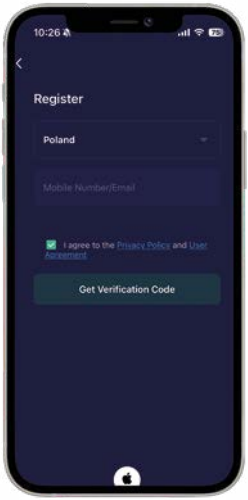

3 Check your email inbox for the verification code and enter it on the registration screen.



4 Set a password for your account, which will be used for future logins. Complete the registration process.



English

ADD DEVICES

- Enable Bluetooth on your mobile phone.
- The Wi-Fi of the device workspace can successfully connect to the Internet, the heater can only connect to 2.4G Wi-Fi.
- **Press and hold** the **Wi-Fi button on the remote controller** for at least **3 seconds**, and then heater will enter pairing mode.

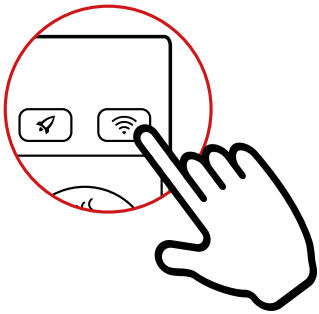

- Open the Termofol Smart App on your phone and select Add Device. The heater in pairing mode will be discovered automatically, click Add.
- Select the Wi-Fi to be connected, enter the password to connect and click Next.
- Wait for the heater to connect to Wi-Fi.
- If the heater is connected successfully, press DONE to finish. If the heater fails to be added, please repeat the above process.

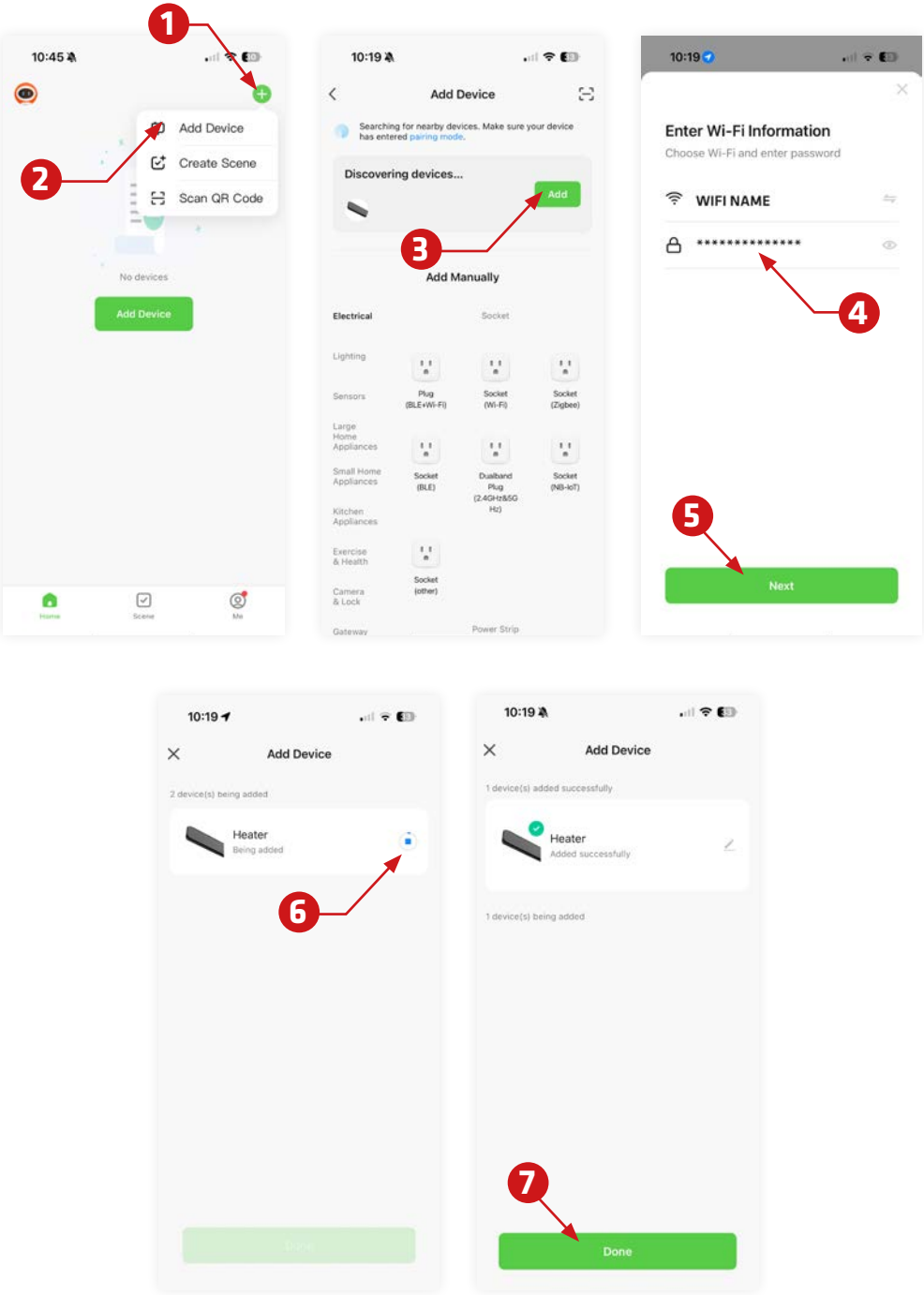
1
2
3
4
5
6
7
10:45
Add Device
Create Scene
Scan QR Code
No devices
Add Device
10:19
Add Device
Searching for nearby devices. Make sure your device has entered pairing mode.
Discovering devices...
Add
Add Manually
Electrical
Socket
Lighting
Sensors
Large Home Appliances
Small Home Appliances
Kitchen Appliances
Exercise & Health
Camera & Lock
Gateway
Plug (BLE+Wi-Fi)
Socket (Wi-Fi)
Socket (Zigbee)
Socket (BLE)
Dualband Plug (2.4GHz&5GHz)
Socket (NB-IoT)
Socket (other)
Power Strip
10:19
Enter Wi-Fi Information
Choose Wi-Fi and enter password
WIFI NAME
****
Next
10:19
Add Device
2 device(s) being added
Heater
Being added
10:19
Add Device
1 device(s) added successfully
Heater
Added successfully
1 device(s) being added
Done

USING APP TO CONTROL HEATER

Once it's connected, you can use the App to control the heater.



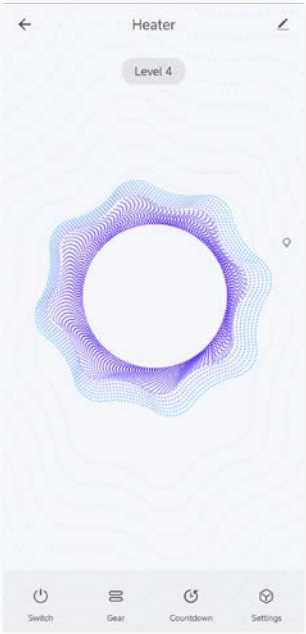

14. INSPECTION ITEMS AFTER INSTALLATION

Inspection Item	Potential Risk if Improperly Installed
Is the installation stable?	The unit may become loose or fall, leading to damage or injury.
Is heat insulation sufficient?	Nearby objects may be damaged due to excessive heat exposure.
Does the supply voltage match the product nameplate specification?	Risk of equipment malfunction or failure.
Are the electrical connections correctly made?	Potential for improper operation or equipment damage.
Is the grounding connection safely established?	Risk of electric shock due to leakage current.

15. STARTUP INSPECTION STEPS

1. Do not connect power until the installation is fully completed.
2. Verify that all wire connections are correct and securely fastened.
3. Ensure the heater surface is clear of any tools, packaging, or other loose objects.
4. Connect power and confirm that the heater starts up and functions properly.

16. PACKAGE CONTENTS

No.	Name	QTY
1	Heater	1 pc
2	Remote controller	1 pc
3	Adjusting bracket	1 set
4	Fastener	1 set
5	Sliding bracket	1 set

17. WARRANTY

Termofol provides a 2-year warranty covering manufacturing defects. The serial number is located on the back of the heater – do not remove it. Warranty applies only to the repair or replacement of the heater and excludes installation or incidental costs. Tampering with the device, removing labels, or damage caused by misuse, water ingress, or unauthorized repairs will void the warranty. Always retain proof of purchase and this manual for future reference.

TERMOFOL

TERMOFOL

DE **BENUTZERHANDBUCH**

INFRAROT-HEIZSTRAHLER

mit WLAN und Fernbedienung

TF-IR1000 | TF-IR2400 | TF-IR3200

Deutsch



DE

Installations- und Benutzerhandbuch

Hinweis: Bitte lesen Sie die Anweisungen, bevor Sie mit der Installation beginnen!

Lesen Sie die Montage- und Betriebsanleitung vor Beginn der Montagearbeiten vollständig durch und bewahren Sie die Anleitung für den späteren Gebrauch auf.



Bevor Sie dieses Heizgerät benutzen, lesen Sie bitte den entsprechenden Abschnitt in dieser Bedienungsanleitung.

INHALTSÜBERSICHT

1. SICHERHEITSHINWEISE
2. ÜBER DIE INFRAROTHEIZUNG
3. LEISTUNGSMERKMALE
4. ARBEITSBEDINGUNG
5. TECHNISCHE SPEZIFIKATION
6. INSTALLATIONSANFORDERUNGEN
7. EINBAUMASSE
8. INSTALLATIONSANLEITUNG
9. EINBAUSKIZZE
10. ELEKTRISCHES SCHALTBILD
11. ANZEIGESCHNITTSTELLE
12. BETRIEBSANLEITUNG - FERNBEDIENUNG
13. WIE MAN DIE HEIZUNG MIT WIFI VERBINDET
14. KONTROLLPUNKTE NACH DER INSTALLATION
15. INSPEKTIONSSCHRITTE BEI DER INBETRIEBNAHME
16. INHALT DES PAKETS
17. GARANTIE

SYMBOLE BESCHREIBUNG



Das Produkt entspricht den europäischen Richtlinien.



Das Symbol der durchgestrichenen Mülltonne bedeutet, dass der Artikel getrennt vom Hausmüll entsorgt werden muss. Der Gegenstand sollte gemäß den örtlichen Umweltvorschriften für die Abfallentsorgung dem Recycling zugeführt werden. Indem Sie einen gekennzeichneten Gegenstand vom Hausmüll trennen, tragen Sie dazu bei, die Menge der in Verbrennungsanlagen oder auf Deponien entsorgten Abfälle zu verringern und mögliche negative Auswirkungen auf die menschliche Gesundheit und die Umwelt zu minimieren.



WARNUNG: Die Oberfläche des Wärmestrahlers kann nicht abgedeckt werden und es können keine Gegenstände an das Gerät gehängt werden.

1. SICHERHEITSHINWEISE

Dieses Gerät ist nicht dafür bestimmt, durch Personen (einschließlich Kinder) mit eingeschränkten physischen, sensorischen oder geistigen Fähigkeiten oder mangels Erfahrung und mangels Wissen benutzt zu werden, es sei denn, sie werden durch eine für ihre Sicherheit zuständige Person beaufsichtigt oder erhielten von ihr Anweisungen, wie das Gerät sicher zu benutzen ist. Kinder müssen beaufsichtigt werden, um sicherzustellen, dass sie nicht mit dem Gerät spielen.

1. Wenn das Netzkabel beschädigt ist, muss es durch den Hersteller, seinen Kundendienst oder eine ähnlich qualifizierte Person ausgetauscht werden, um Gefahren zu vermeiden.
2. Benutzen Sie nicht dieselbe Steckdose mit anderen Geräten, um eine Überlastung zu vermeiden. Achten Sie auf eine korrekte Verbindung von Stecker und Steckdose.
3. Ziehen Sie immer den Netzstecker, wenn Sie das Gerät ausschalten. Ziehen Sie niemals am Kabel, um die Verbindung zu trennen.
4. Im Falle einer Fehlfunktion des Heizgeräts oder einer beschädigten Verdrahtung muss die Stromversorgung sofort unterbrochen werden. Versuchen Sie nicht, das Gerät zu reparieren, sondern wenden Sie sich an autorisiertes Servicepersonal.
5. Das Heizgerät darf nicht direkt unter einer Steckdose installiert werden.
6. Halten Sie Mindestabstände ein: mindestens 150 mm von der Decke, 1000 mm vor dem Heizgerät und 200 mm auf jeder Seite.
7. Reparaturen dürfen nur von qualifiziertem Personal durchgeführt werden.
8. Verwenden Sie das Heizgerät nicht in Bereichen mit brennbaren oder explosiven Materialien.
9. Stecken Sie keine Fremdkörper oder Metallteile in das Heizgerät, um die Gefahr von Verletzungen oder Stromschlägen zu vermeiden.
10. Um Schäden oder Unfälle zu vermeiden, darf das Heizgerät niemals mit Wasser bespritzt oder übergossen werden.
11. Aufgrund der thermischen Ausdehnung und Kontraktion kann das Heizgerät beim Ein- und Ausschalten Geräusche erzeugen. Dies ist ein normales Phänomen und deutet nicht auf eine Fehlfunktion hin und hat keine nachteiligen Auswirkungen.



ACHTUNG - Die Oberflächentemperatur des Wärmestrahlers ist hoch, er muss höher als 2,2 Meter über dem Boden installiert werden.



WARNUNG - Die Oberfläche des Heizstrahlers hat eine hohe Temperatur, die Oberflächentemperatur kann bis zu 380°C (max.) erreichen, Berührung ist verboten, es besteht Verbrühungsgefahr.



VORSICHT - Vor der Reinigung muss die Stromzufuhr unterbrochen und gewartet werden, bis die Oberfläche des Geräts abgekühlt ist; eine Spülung mit Wasser ist verboten.

2. ÜBER DIE INFRAROTHEIZUNG

Ferninfrarot-Heizstrahler sind mit einer einzigartigen beschichteten Aluminiumplatte ausgestattet, die die Wärme mit maximaler Effizienz direkt auf Personen und Gegenstände überträgt - genau wie die Sonne. Diese Strahlungswärme wird von Menschen, Wänden, Böden und Möbeln aufgenommen, ohne dass sich die Luft bewegt, wodurch sie sauberer bleibt und Staubzirkulation verhindert wird. Im Gegensatz zu Konvektionsheizungen fühlt sich die Infrarotwärme frisch, komfortabel und natürlich angenehm an, ähnlich wie die sanfte Wärme der Sonne.

3. LEISTUNGSMERKMALE

Energieeinsparung
Geringe Wärmeverluste und eine hohe elektrothermische Umwandlungseffizienz ermöglichen eine sofortige Erwärmung und einen geringeren Energieverbrauch - die Wärme wird genau dann geliefert, wenn sie benötigt wird.

Sicherheit
Das in speziellen Verfahren hergestellte Heizgerät bietet eine hervorragende Isolierung, hohe Flammenbeständigkeit und erhöhte Betriebssicherheit.

Komfort
Sorgt für sanfte und gleichmäßige Wärme ohne Luftzirkulation - ohne Staub, Trockenheit oder Lärm. Das Ergebnis ist eine saubere, ruhige und komfortable Umgebung.

Gesundheitliche Vorteile
Emittiert Ferninfrarotwellen im Bereich von 6-15 Mikrometern, die wissenschaftlich als besonders wohltuend für den menschlichen Körper anerkannt sind und oft als "Licht des Lebens" bezeichnet werden, da sie die Zellaktivität anregen, den Stoffwechsel fördern und das allgemeine Wohlbefinden unterstützen.

4. ARBEITSBEDINGUNG
Umgebungstemperatur: -30°C ~ +40°C
Nennspannung: 220-240V~
Nennfrequenz: 50Hz/60Hz
Relative Luftfeuchtigkeit: weniger als 95%

5. TECHNISCHE SPEZIFIKATION

Modell	Leistung	Nenn-strom(A)	Spannung (V)	Kabel länge (m)	IP	Abmessungen (mm)	Gewicht
TF-IR1000	1000W	4.3	220-240	1.8	IPX4	693×151×52	3.4 kg
TF-IR2400	2400W	10.4	220-240	1.8	IPX4	1593×151×52	7.6 kg
TF-IR3200	3200W	13.9	220-240	1	IPX4	2093×151×52	9.9 kg

6. INSTALLATIONSANFORDERUNGEN

6.1 Qualifizierter Installateur

Die Installation muss von einem geschulten und zertifizierten Techniker durchgeführt werden.

6.2 Einbaubedingungen

- Die Versorgungsspannung muss innerhalb eines Bereichs von ±10 % des Nennwerts liegen. Liegt die Spannung außerhalb dieses Bereichs, muss sie vor der Installation korrigiert werden.
- Die Installation darf nicht fortgesetzt werden, wenn in der elektrischen Umgebung ernsthafte Sicherheitsbedenken bestehen. Diese müssen beseitigt werden, bevor Sie fortfahren.
- Der Stromkreis muss mit einem Fehlerstromschutzschalter (RCD) und einem Hauptschalter ausgestattet sein.
- Das Erdungskabel muss sicher mit einem geeigneten Gebäudeerdungssystem verbunden sein. Schließen Sie es nicht an Gasleitungen, Wasserleitungen, Blitzableiter oder Telefonerdungssysteme an. Wenn keine geeignete Erdung vorhanden ist, wenden Sie sich an einen qualifizierten Elektriker.

7. MONTAGE ABMESSUNGEN

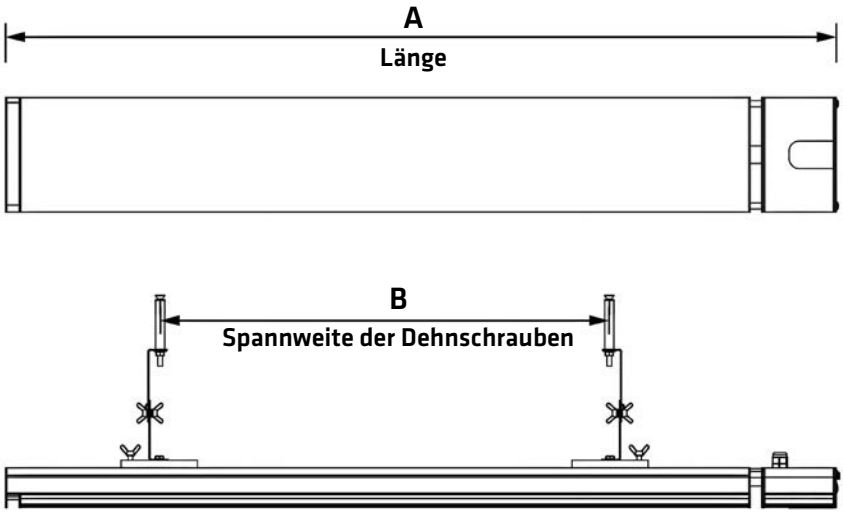

Modell	Dimension A	Abmessung B
TF-IR1000	693 mm	300 mm
TF-IR2400	1593 mm	750 mm
TF-IR3200	2093 mm	1000 mm

8. INSTALLATIONSANLEITUNG

Schritt 1:
Verbinden Sie den Sockelverstellbügel mit dem Schiebebügel.

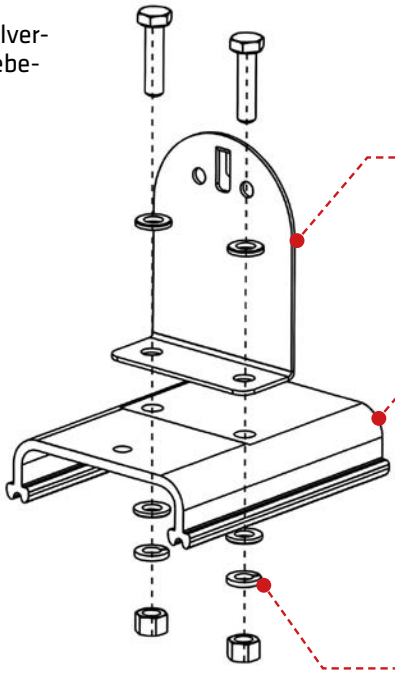

Schritt 2:
Einbau der Schiebehalterungen und des Heizgeräts, wie durch den Pfeil angezeigt.

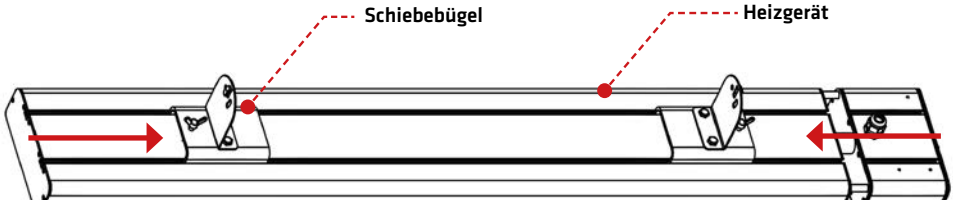

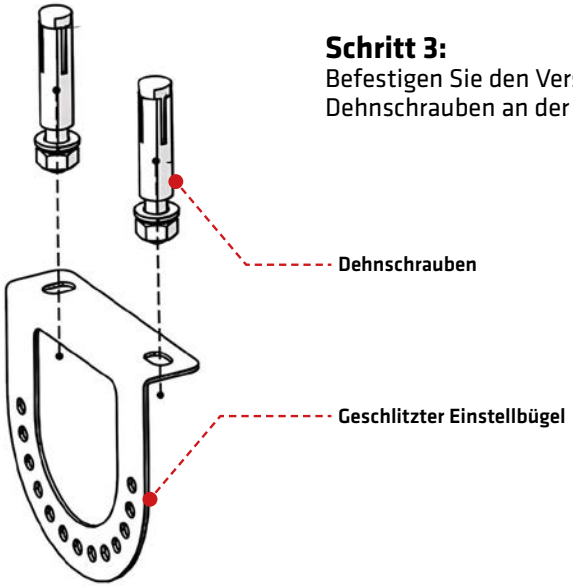

Schritt 3:
Befestigen Sie den Verstellbügel mit Dehnschrauben an der Wand.

Schritt 3:
Installieren Sie die beiden Verstellbügel; stellen Sie sicher, dass die Bügel mit den Schmetterlings-Handschrauben festgezogen werden.

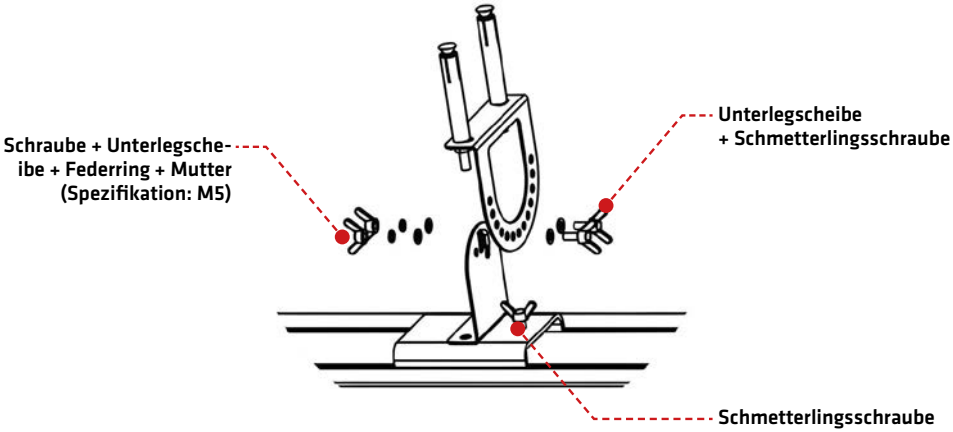

9. EINBAUSKIZZE

9.1 Installation an der Decke

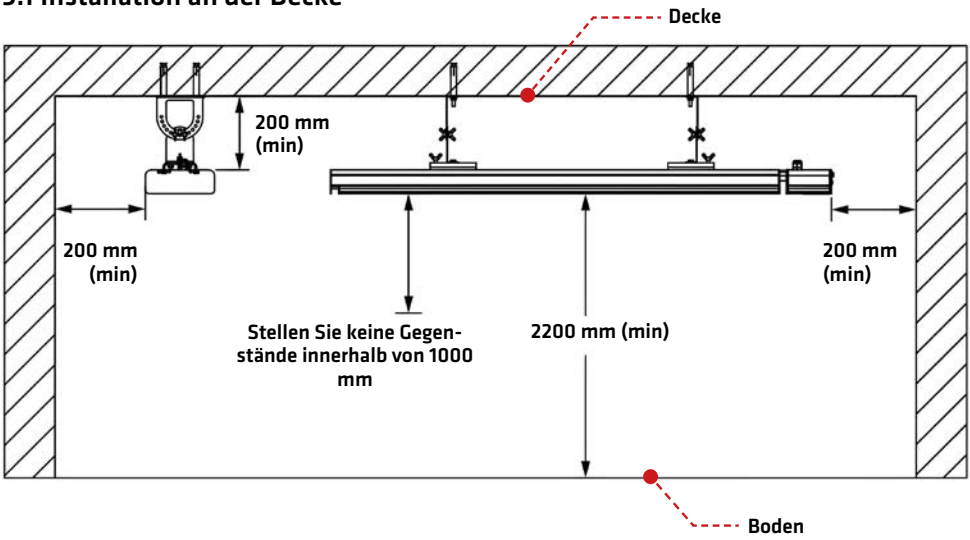

9.2 Wandbefestigung

Montage an einer senkrechten Wand mit 45° Neigung nach unten.

Mindestabstand vom Boden: 2200 mm.

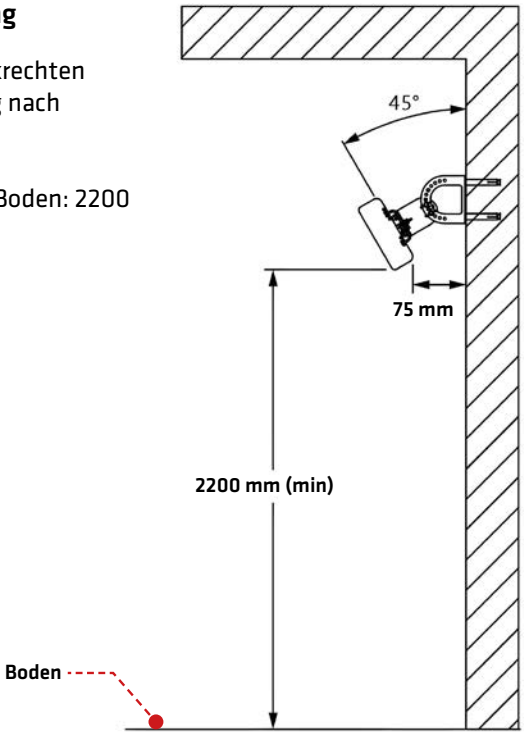

10. ELEKTRISCHES SCHALTBILD

Dieses Diagramm zeigt den elektrischen Standardanschluss der Infrarotheizung mit einem externen Steuergerät. Er umfasst den Stromeingang (220-240 V), einen Sicherheitsschalter, die Erdung und die Ausgangsklemmen zur Steuerung des Heizelements. Eine ordnungsgemäße Installation gewährleistet einen sicheren und effizienten Betrieb des Geräts.

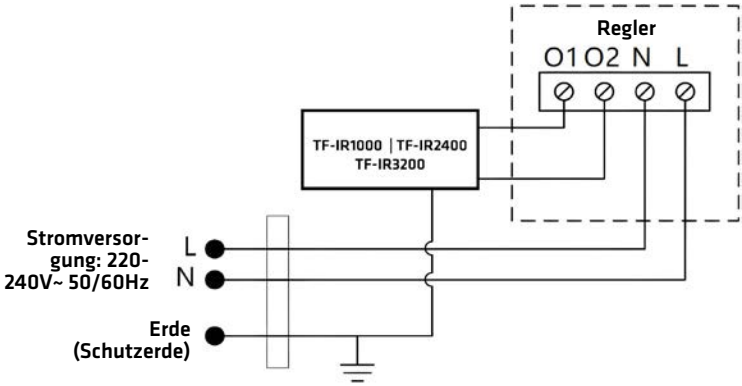

11. ANZEIGESCHNITTSTELLE

Das Heizgerät verfügt über ein modernes digitales Display, das Leistungsstufen, Countdown-Einstellungen und den Wi-Fi-Verbindungsstatus deutlich anzeigt und eine einfache und intuitive Bedienung ermöglicht.

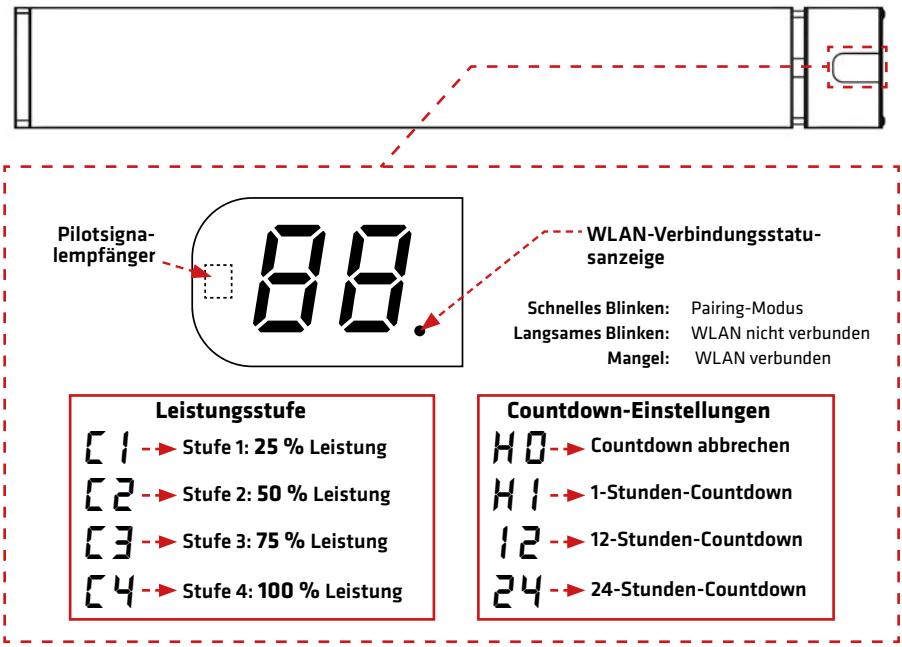

12. BETRIEBSANLEITUNG - FERNBEDIENUNG

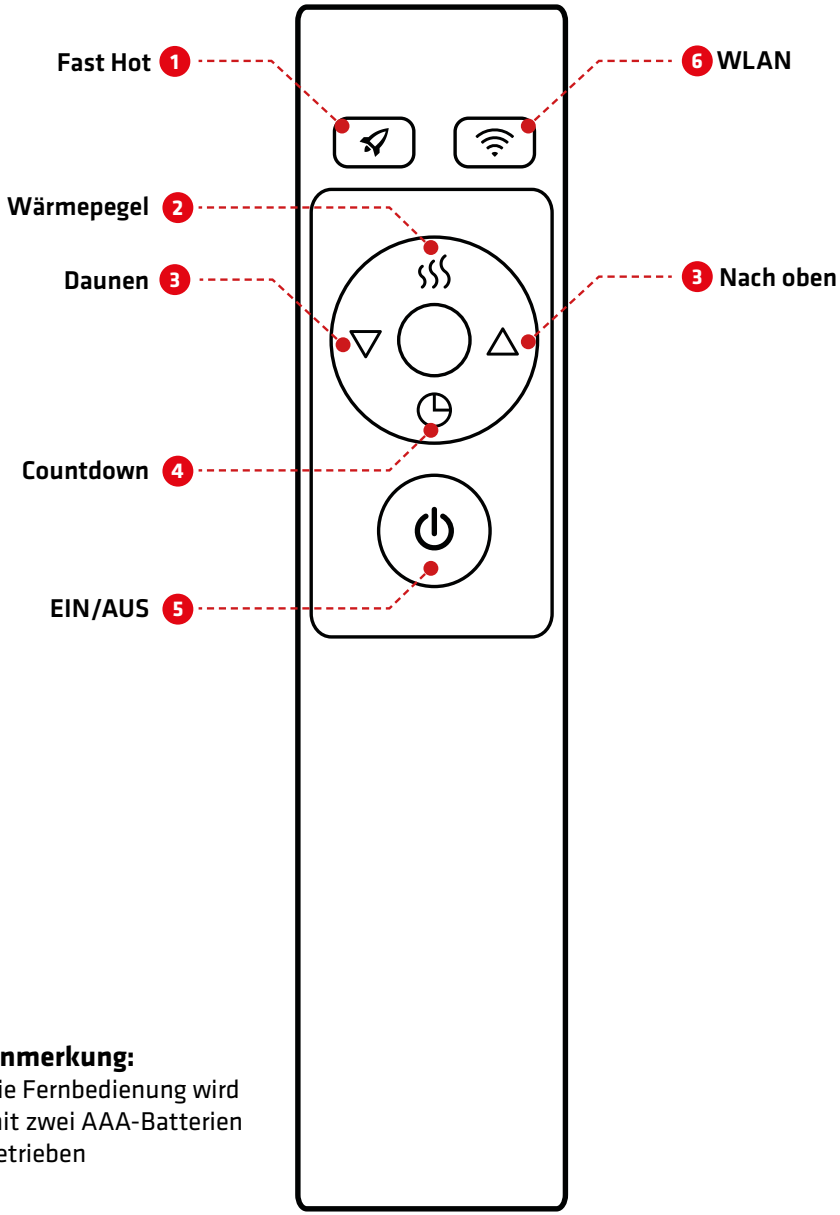

Anmerkung:
Die Fernbedienung wird mit zwei AAA-Batterien betrieben

TASTEN DER FERNBEDIENUNG

1 Taste Fast Hot

Drücken Sie die Schnellheiztaste, das Gerät arbeitet 20 Minuten lang mit maximaler Leistung und kehrt dann auf die eingestellte Leistungsstufe zurück.

2 Taste „Heizstufe”

Die Taste für die Heizstufe dient zur Einstellung der Leistung, wenn die Heizung eingeschaltet ist.

3 Abwärts-Taste oder Aufwärts-Taste

Mit der Abwärts- oder Aufwärtstaste können Sie die Leistung des Heizgeräts einstellen und die Countdown-Stunden festlegen.

4 Countdown

- Wenn das Heizgerät **ausgeschaltet** ist, können Sie einen Countdown-Timer für N Stunden einstellen, um das Heizgerät **automatisch einzuschalten**.
- Wenn sich das Heizgerät im **EIN-Zustand** befindet, können Sie einen Countdown-Timer für N Stunden einstellen, um das Heizgerät **automatisch auszuschalten**.
- Der Countdown-Timer kann in einem Bereich von **0 bis 24** Stunden eingestellt werden.

5 EIN/AUS-Taste

Drücken Sie die Taste EIN/AUS, um die Heizung ein- und auszuschalten.

6 WLAN-Taste

Halten Sie die **Wi-Fi-Taste mindestens 3 Sekunden** lang**gedrückt** , um **den Kopplungsmodus** am Heizgerät **zu aktivieren**. Danach können Sie die Termofol Smart App verwenden, um das Heizgerät mit dem Netzwerk zu verbinden. (Weitere Informationen finden Sie in der ausführlichen Anleitung in Kapitel 13).

13. WIE MAN DIE HEIZUNG MIT WIFI VERBINDET

DIE APP HERUNTERLADEN

Scannen Sie den QR-Code auf der rechten Seite, um den Vorgang zum Herunterladen der APP zu starten, oder laden Sie die APP "Termofol Smart" im APP Store oder bei Google play herunter, öffnen Sie die APP und registrieren Sie sich mit Ihrer Telefonnummer oder E-Mail Adresse.



GET IT ON Google Play

Android

Apple

DOWNLOAD ON THE App Store

KONTOREGISTRIERUNG IN DER APP

1. Öffnen Sie die Termofol Smart-App und wählen Sie auf dem ersten Bildschirm die Option "Anmelden".



2. Wählen Sie auf dem nächsten Bildschirm das Land der Installation aus und geben Sie Ihre E-Mail-Adresse ein.

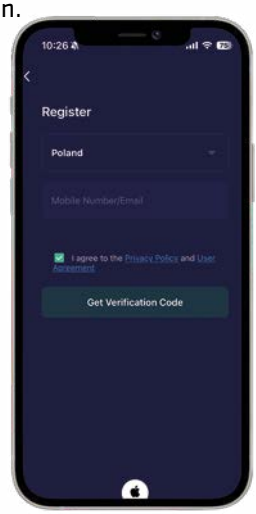

3 Prüfen Sie Ihren E-Mail-Posteingang auf und geben Sie den Verifizierungscode auf dem Registrierungsbildschirm ein.



4 Legen Sie ein Passwort für Ihr Konto fest, das für zukünftige Anmeldungen verwendet wird. Schließen Sie den Registrierungsprozess ab.



Deutsch

GERÄTE HINZUFÜGEN

- Aktivieren Sie Bluetooth auf Ihrem Mobiltelefon.
- Das Wi-Fi des Geräts Arbeitsbereich kann erfolgreichmit dem Internet verbinden, die Heizung kann nur mit 2.4G Wi-Fi verbinden.
- **Halten Sie** die **Wi-Fi-Taste auf der Fernbedienung** mindestens **3 Sekunden langgedrückt** , damit die Heizung in den Kopplungsmodus wechselt.

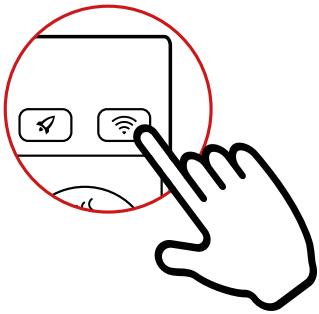

- Öffnen Sie die Termofol Smart App auf Ihrem Telefon und wählen Sie Gerät hinzufügen. Das Heizgerät im Pairing-Modus wird automatisch erkannt, klicken Sie auf Hinzufügen.
- Wählen Sie das zu verbindende Wi-Fi aus, geben Sie das Passwort für die Verbindung ein und klicken Sie auf Weiter.
- Warten Sie, bis das Heizgerät eine Verbindung zum Wi-Fi herstellt.
- Wenn das Heizgerät erfolgreich angeschlossen wurde, drücken Sie zum Abschluss auf FERTIG. Wenn das Heizgerät nicht hinzugefügt werden kann, wiederholen Sie bitte den obigen Vorgang.

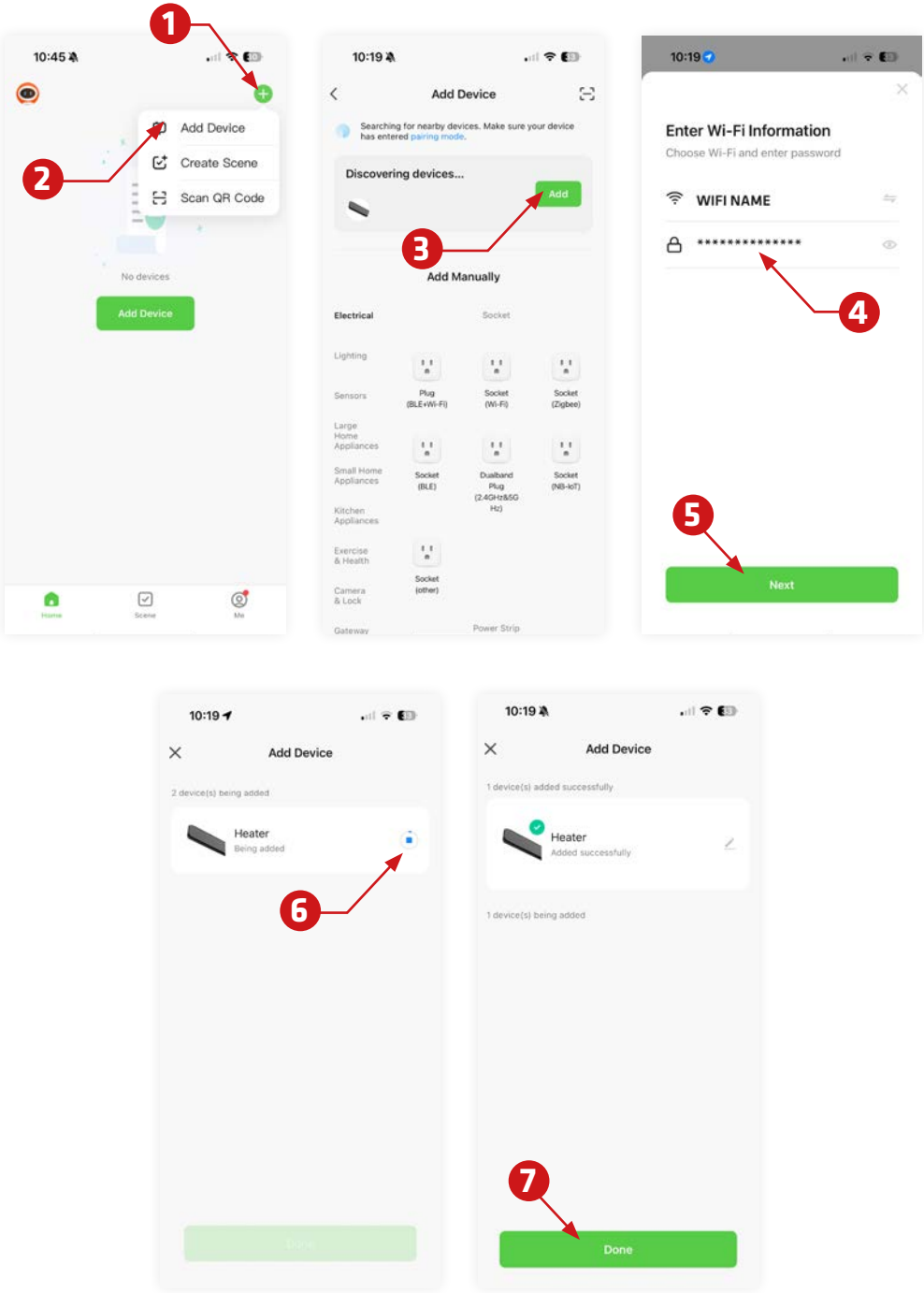
1
2
10:45
Add Device
Create Scene
Scan QR Code
No devices
Add Device
Home
Scene
Me
10:19
Add Device
Searching for nearby devices. Make sure your device has entered pairing mode.
Discovering devices...
Add
3
Add Manually
Electrical
Socket
Lighting
Sensors
Large Home Appliances
Small Home Appliances
Kitchen Appliances
Exercise & Health
Camera & Lock
Gateway
Plug (BLE+Wi-Fi)
Socket (Wi-Fi)
Socket (Zigbee)
Socket (BLE)
Dualband Plug (2.4GHz&5GHz)
Socket (NB-IoT)
Socket (other)
Power Strip
10:19
Enter Wi-Fi Information
Choose Wi-Fi and enter password
WIFI NAME
****
4
5
Next
10:19
Add Device
2 device(s) being added
Heater
Being added
6
10:19
Add Device
1 device(s) added successfully
Heater
Added successfully
1 device(s) being added
7
Done

APP ZUR STEUERUNG DER HEIZUNG VERWENDEN

Sobald die Verbindung hergestellt ist, können Sie die App zur Steuerung der Heizung verwenden.



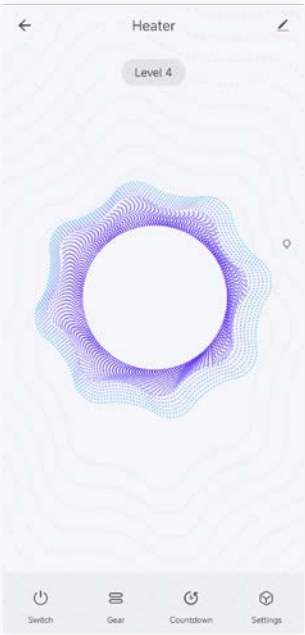

14. KONTROLLPUNKTE NACH DER INSTALLATION

Gegenstand der Inspektion	Potenzielles Risiko bei unsachgemäßer Installation
Ist die Anlage stabil?	Das Gerät kann sich lösen oder herunterfallen, was zu Schäden oder Verletzungen führen kann.
Ist die Wärmedämmung ausreichend?	Objekte in der Nähe können durch übermäßige Hitzeeinwirkung beschädigt werden.
Stimmt die Versorgungsspannung mit den Angaben auf dem Typenschild des Produkts überein?	Risiko einer Fehlfunktion oder eines Ausfalls des Geräts.
Sind die elektrischen Anschlüsse korrekt ausgeführt?	Möglicherweise unsachgemäßer Betrieb oder Beschädigung der Ausrüstung.
Ist die Erdungsverbindung sicher hergestellt?	Gefahr eines Stromschlags durch Kriechstrom.

15. INSPEKTIONSSCHRITTE BEI DER INBETRIEBNAHME

1. Schließen Sie die Stromversorgung erst an, wenn die Installation vollständig abgeschlossen ist.
2. Überprüfen Sie, ob alle Kabelanschlüsse korrekt und sicher befestigt sind.
3. Stellen Sie sicher, dass die Oberfläche des Heizgeräts frei von Werkzeugen, Verpackungen oder anderen losen Gegenständen ist.
4. Schließen Sie das Gerät an die Stromversorgung an und vergewissern Sie sich, dass es anspringt und ordnungsgemäß funktioniert.

16. INHALT DES PAKETS

Nein.	Name	QTY
1	Heizgerät	1 Stück
2	Fernsteuerung	1 Stück
3	Verstellbarer Bügel	1 Satz
4	Befestigungsmittel	1 Satz
5	Schiebebügel	1 Satz

17. GARANTIE

Termofol gewährt eine 2-Jahres-Garantie auf Herstellungsfehler. Die Seriennummer befindet sich auf der Rückseite des Heizgeräts - entfernen Sie sie nicht. Die Garantie gilt nur für die Reparatur oder den Ersatz des Heizgeräts und schließt Installations- oder Nebenkosten aus. Eingriffe in das Gerät, das Entfernen von Aufklebern oder Schäden durch unsachgemäßen Gebrauch, Wassereintritt oder nicht autorisierte Reparaturen führen zum Erlöschen der Garantie. Bewahren Sie den Kaufbeleg und dieses Handbuch zum späteren Nachschlagen auf.

TERMOFOL

TERMOFOL

DEKLARACJA ZGODNOŚCI UE
(DECLARATION OF CONFORMITY EU)

Nr 05/CE/2026

Model i typ:

PROMIENNIK ZEWNĘTRZNY
TF-IR1000 / TF-IR2400 / TF-IR3200

Model & type:

OUTDOOR INFRARED HEATER
TF-IR1000 / TF-IR2400 / TF-IR3200

Nazwa i adres producenta:
Name & address of the manufacturer:

Termo-fol Sp. z o.o.
ul. J. Marcika 4A, lok. II/5, 30-443 Kraków

DEKLARUJE / DECLARE

na wyłączną odpowiedzialność, że produkt
under our sole responsibility that the product

Wymieniony powyżej przedmiot niniejszej deklaracji jest zgodny z odnośnymi wymaganiami unijnego prawodawstwa harmonizacyjnego:
The object of the declaration described above is in conformity with the relevant Union harmonisation legislation:

2014/53/EU Dyrektywa radiowa / Radio Equipment Directive RED

Art. 3.1(a) – bezpieczeństwo i zdrowie / safety and health:
EN 60335-1:2012 + A11:2014 + A13:2017 + A1:2019 + A2:2019 + A14:2019 + A15:2021 + A16:2023;
EN 60335-2-30:2009 + A11:2012 + A1:2020 + A12:2020 + A2:2022 + A13:2022;
EN 62233:2008; EN IEC 62311:2020

Art. 3.1(b) – kompatybilność elektromagnetyczna / EMC:
ETSI EN 301 489-1 V2.2.3; ETSI EN 301 489-17 V3.3.1;
EN 55032:2015 + A11:2020; EN 61000-3-2:2014; EN 61000-3-3:2013

Art. 3.2 – widmo radiowe / radio spectrum:
ETSI EN 300 328 V2.2.2

Informacje dodatkowe / Additional information:
Zasilanie / power supply: ~220–240 V, 50/60 Hz; stopień ochrony / protection: IPX4
Radio: Wi-Fi IEEE 802.11 b/g/n, 2412–2472 MHz, maks./max. 17,04 dBm e.i.r.p.
Wersja sprzętu i oprogramowania / HW and SW version: 23WHW-V1.0 / 23WSW-V1.0
Akcesoria / accessories: pilot zdalnego sterowania / remote control
Przeznaczenie / application: ogrzewanie zewnętrzne / outdoor heating

Kraków, 25.11.2026

(miejsce i data wystawienia) / (place and date of issue)

TERMOFOL
TERMO-FOL Sp. z o.o.
ul. Józefa Marcika 4A, lok. II/5
30-443 Kraków
Tel: 123768600 **NIP:** 6762485192
REGON: 360819770 **KRS:** 0000544694

miejsce przechowywania dokumentacji technicznej na terenie UE
place of storage of technical documentation in the EU

PREZES ZARZĄDU
Wiesław Ficek

imię i nazwisko, funkcja, podpis / name, function, signature

TERMOFOL

WARRANTY CARD

PRODUCT INFORMATION

Model urządzenia	
Numer seryjny	
Data zakupu	
Nr zamówienia / faktury	

CUSTOMER DATA

Name of company			
Forename and surname			
Address (street, no.)			
Postal code		City	
VAT ID		Phone	

Date

Signature

www.termofol.com biuro@termofol.pl +48 (12) 376 86 00



Termo-Fol Sp. z o.o.
ul. Józefa Marcika 4A IIp/lok.5
30-443 Kraków
Poland

OUTDOOR INFRARED HEATER

termofol.pl | biuro@termofol.pl | +48 12 376 86 00