EMLO

by TERMOFOL

INSTRUKCJA OBSŁUGI

NAGRZEWNICA OLEJOWA NA PODCZERWIEŃ

Z AKUMULATOROWYM SYSTEMEM ROZRUCHU DC

EMLO-DC-20-GARDEN



WIFI CE

PL **EN** **DE**

Instrukcja instalacji i obsługi
Installation and user manual

Uwaga: Przed rozpoczęciem instalacji przeczytaj instrukcję!
Note: Please read the instructions before starting the installation!

Przed przystąpieniem do jakichkolwiek prac instalacyjnych należy uważnie przeczytać instrukcję montażu i obsługi oraz zachować ją na przyszłość

Przestrzeganie wskazówek zawartych w instrukcji obsługi i przestrzeganie zasad w niej zawartych zapewni bezpieczną obsługę urządzenia.

OPIS SYMBOLI

Produkt jest zgodny z dyrektywami europejskimi.

Symbol przekreślonego kosza na śmieci oznacza, że przedmiot należy utylizować oddzielnie od odpadów domowych. Przedmiot należy przekazać do recyklingu zgodnie z lokalnymi przepisami ochrony środowiska dotyczącymi usuwania odpadów. Oddzielając oznaczony przedmiot od odpadów domowych, pomożesz zmniejszyć ilość odpadów kierowanych do spalarni lub na składowiska i zminimalizować potencjalny negatywny wpływ na zdrowie ludzi i środowisko.

Nigdy nie próbuj demontować ani modyfikować produktu w sposób inny niż opisany w tej instrukcji.

INFORMACJE DOTYCZĄCE BEZPIECZEŃSTWA

- Dziękujemy za zakup naszej nagrzewnicy olejowej na podczerwień.
- Zaleca się umieszczenie niniejszej instrukcji w łatwo dostępnym miejscu.
- Obowiązkiem użytkownika jest dokładne zapoznanie się z wytycznymi bezpieczeństwa przed użyciem i zapoznanie się z nią przy każdym użytkowaniu nagrzewnicy.
- Treść (funkcje i specyfikacje) tej instrukcji może ulec zmianie bez powiadomienia.
- **Urządzenie może być zasilane zarówno prądem przemiennym, jak i stałym. Napięcie zasilania prądem przemiennym wynosi 220–240 V, 50 Hz.**
  EMLO DC-20-GARDEN: akumulator 24 V, 16 Ah.
  Po podłączeniu do w pełni naładowanego akumulatora nagrzewnica może działać do 8 godzin, po czym wyłącza się automatycznie.

UWAGA DLA BEZPIECZEŃSTWA

Niniejsza instrukcja została opracowana w celu zapewnienia bezpieczeństwa użytkowników oraz ochrony mienia przed uszkodzeniem. Przed rozpoczęciem użytkowania urządzenia należy dokładnie zapoznać się z jej treścią i przestrzegać wszystkich zawartych zaleceń.



OSTRZEŻENIE:
Niewłaściwe użycie może spowodować obrażenia lub śmierć oraz spowodować zagrożenie uszkodzenia mienia.

ZNACZENIE SYMBOLI



• Obowiązkowe



• Zabronione

OSTRZEŻENIE



Należy używać wyłącznie zasilania AC-220-240V. (W przeciwnym razie może to spowodować pożar lub porażenie prądem).



Nie używaj uszkodzonego przewodu zasilającego lub wtyczki ani luźnego gniazdka. (Może to spowodować zwarcie, pożar lub porażenie prądem).



Nie należy wyjmować wtyczki trzymając za przewód lub mokrymi rękami. (Może to spowodować pożar lub porażenie prądem).



Nie należy stosować przedłużaczy oraz w inny sposób wydłużać kabla zasilającego. Może to spowodować pożar lub porażenie prądem.



Podczas czyszczenia należy wyjąć wtyczkę z gniazdka i poczekać, aż rozgrzane urządzenie odpowiednio ostygnie (w przeciwnym razie może dojść do porażenia prądem lub poparzenia).



Należy stosować bezpieczniki o odpowiednich parametrach i właściwego typu. Nieprzestrzeganie tego zalecenia może spowodować nieprawidłowe działanie urządzenia lub doprowadzić do pożaru.



Wtyczkę należy włożyć do gniazdka po usunięciu z niej wszelkich zanieczyszczeń. (W przeciwnym razie może dojść do pożaru spowodowanego zwarciem elektrycznym).



Urządzenie należy podłączać wyłącznie do gniazda z uziemieniem. W przeciwnym razie istnieje ryzyko porażenia prądem elektrycznym.



W pobliżu nagrzewnicy nie należy umieszczać ani używać żadnych łatwopalnych przedmiotów, w tym paliwa, gazu, rozcieńczalnika, benzenu, aerozolu, rozpuszczalników, lotnych związków organicznych itp.

⚠ OSTRZEŻENIE

Wyłączanie urządzenia poprzez wyjęcie wtyczki zasilania jest niebezpieczne. (Może to spowodować awarię lub porażenie prądem

Podczas korzystania z nagrzewnicy należy zapewnić dobrą wentylację i nie używać go w miejscu, w którym wentylacja nie jest możliwa (pomieszczenie w którym pracuje urządzenie powinno być regularnie przewietrzane.). (W przypadku niepełnego spalania z powodu braku tlenu, poziom tlenku węgla może wzrosnąć i doprowadzić do zatrucia).

Nie używać w sypialniach i małych pomieszczeniach zamkniętych.

Nie należy chwytać za osłonę lub elementy grzewcze uruchomionego urządzenia oraz wkładać przedmiotów za osłonę urządzenia. Nie należy potrząsać urządzeniem. Może to spowodować poparzenia oraz uszkodzenie urządzenia.

Nie przenosić ani nie transportować urządzenia podczas pracy. (Może to spowodować pożar lub oparzenia) (W przypadku przenoszenia urządzenia należy je wyłączyć i wyjąć wtyczkę zasilania przed przeniesieniem).

Urządzenie nie może być używane przez osoby (w tym dzieci) o ograniczonych zdolnościach fizycznych, sensorycznych lub umysłowych, lub nieposiadające doświadczenia i wiedzy, chyba że są one nadzorowane lub zostały poinstruowane.

Zaleca się, aby nie używać tej nagrzewnicy na obszarach wysoko położonych. Nie należy używać tej nagrzewnicy na obszarach położonych wyżej niż 1500 m nad poziomem morza. Na obszarach położonych na wysokości 700-1 500 m n.p.m. konieczna jest częsta wentylacja. Ze względu na brak tlenu, poziom tlenku węgla może wzrosnąć i zwiększyć ryzyko zatrucia tlenkiem węgla.

Urządzenie nie może być używane w pomieszczeniach o powierzchni mniejszej niż 80 m^2.

Nie używaj tej nagrzewnicy do innych celów niż ogrzewanie. (Nie używaj tegu urządzenia do suszenia ubrań, ani do utrzymywania ciepła zwierząt domowych lub roślin).

Nie należy dotykać żadnych gorących powierzchni, zwłaszcza osłony i elementów grzewczych podczas pracy urządzenia lub po zakończeniu procesu ogrzewania. Należy szczególnie uważać, aby dzieci nie dotykały gorących powierzchni, ponieważ mogą one spowodować oparzenia.

Nie umieszczaj żadnych łatwopalnych przedmiotów winylowych lub plastikowych na nagrzewnicy ani nie przykrywaj kratki ubraniem (ryzyko spalenia lub pożaru).

Niebezpieczne jest używanie tej nagrzewnicy przez dłuższy czas w zamkniętym pomieszczeniu lub w pobliżu dzieci i osób starszych. (Zaleca się otworzyć okna, jeśli w pomieszczeniu jest duszno).

Nie używaj tego urządzenia podczas snu. (Z powodu braku wentylacji podczas snu w pomieszczeniu łatwo dochodzi do utraty tlenu).

Nie wystawiać nagrzewnicy na działanie wody podczas czyszczenia. (Może to spowodować pożar lub porażenie prądem).

Trzymać urządzenie z dala od dzieci.

UWAGA

Nie użytkować nagrzewnicy na niestabilnych lub pochylonych powierzchniach ani na niewłaściwych podporach. Może to doprowadzić do upadku urządzenia, a w konsekwencji do pożaru lub awarii.

Należy wyjąć wtyczkę z gniazdka, jeśli urządzenie nie będzie używane przez dłuższy czas. (W przeciwnym razie istnieje ryzyko porażenia prądem, zwarcia lub pożaru).

Nie narażać pilota zdalnego sterowania na nadmierne wstrząsy fizyczne ani nie demontować go samemu.

Nie należy bezpośrednio wystawiać urządzenia na działanie wody ani używać rozpuszczalników lub alkoholu do czyszczenia, tylko lekko wilgotną szmatką. (W przeciwnym razie istnieje ryzyko porażenia prądem, zwarcia lub pożaru).

Nie używaj nagrzewnicy w miejscu, w którym jest on narażony na wilgoć (może to spowodować zwarcie elektryczne lub porażenie prądem).

W przypadku uszkodzenia przewodu zasilającego należy skontaktować się z wykwalifikowanym elektrykiem (W przeciwnym razie istnieje ryzyko porażenia prądem, zwarcia lub pożaru).

Podczas przechowywania tego urządzenia należy upewnić się, że jest ono przechowywane w suchym pomieszczeniu (W przeciwnym razie może zardzewieć lub ulec uszkodzeniu).

Jeśli przewód zasilający jest uszkodzony, musi zostać wymieniony przez wykwalifikowaną osobę w celu uniknięcia zagrożenia.

ZNAKI BEZPIECZEŃSTWA



Znaki ostrzegawcze:
1. Ostrzeżenie przed gorącą powierzchnią 2. Ostrzeżenie przed materiałami łatwopalnymi
3. Ostrzeżenie przed materiałami wybuchowymi 4. Ostrzeżenie przed niebezpieczeństwem uduszenia

Znaki nakazu:
5. Ogólny znak nakazu 6. Wyciągnąć wtyczkę z gniazda 7. Zapoznaj się z instrukcji obsługi

Znaki zakazu:
8. Zakaz używania otwartego płomienia 9. Zakaz gaszenia wodą 10. Zakaz palenia

WSKAZÓWKI PRZED UŻYCIEM

1. Upewnij się, że miejsce, w którym chcesz używać tej nagrzewnicy, jest bezpieczne.

- Podłoże i otoczenie powinny być równe, niepalne i twarde.
- Wokół grzejnika należy zapewnić wystarczającą przestrzeń: co najmniej 15 cm od ściany oraz po lewej i prawej stronie, co najmniej 1 m od sufitu oraz z przodu bez żadnych przeszkód.
- Podczas użytkowania nagrzewnicy w niewielkich pomieszczeniach może być konieczna dodatkowa wentylacja. W zależności od warunków montażu można zastosować aluminiowy przewód wentylacyjny o średnicy 100 mm i długości 5 m.
- Koniec przewodu wylotowego musi być zabezpieczony przed deszczem.
- Należy często wietrzyć pomieszczenie, otwierając okno lub używając wentylatora.
- Obok nagrzewnicy należy umieścić gaśnicę.
- W pobliżu nagrzewnicy nie może być bezpośredniego światła słonecznego ani nadmiernego ciepła.
- Po zakończeniu montażu zablokuj kółko, aby uniknąć nieoczekiwanego przemieszczenia.
- Nie używaj tego urządzenia w pobliżu zasłon z tkaniny, dywanów ani zasłon z tworzywa sztucznego lub winylu, które mogą je przykryć, jeśli spadną pod wpływem wiatru lub jakiejkolwiek siły fizycznej, co może spowodować pożar.
- Nagrzewnica nie może znajdować się bezpośrednio pod gniazdkiem elektrycznym.
- Urządzenie należy umieścić tak, aby wtyczka była dostępna.

2. Jako paliwo należy stosować olej napędowy lub naftę.

- Jeśli użyjesz innego paliwa, może to spowodować nadmierne osadzanie się sadzy lub problemy z działaniem urządzenia.
- Podczas tankowania grzejnik musi być wyłączony.
- W przypadku wycieku oleju należy skontaktować się z producentem lub jego serwisem.
- Należy przestrzegać przepisów dotyczących utylizacji oleju podczas złomowania urządzenia.

3. Zasilanie

Nagrzewnica ta może być zasilany napięciem prądu przemiennego 220–240 V, 50 Hz lub z systemu akumulatorów prądu stałego 24 V. Do zasilania grzejnika należy używać wyłącznie określonego źródła zasilania.

CECHY PRODUKTU I ELEMENTY ZABEZPIECZAJĄCE

1. Tryby regulacji temperatury i sterowania czasowego

- **Tryb regulacji temperatury:**
  Urządzenie działa przy ustawionej temperaturze, aby utrzymać stałą temperaturę otoczenia.
  (Zakres regulacji temperatury: 10°C–45°C)
- **Tryb sterowania czasowego:**
  Urządzenie działa w trybie przerywanym, co pozwala oszczędzać energię. Po osiągnięciu temperatury zadanej wyłączy się samoczynnie i włączy po spadku temperatury.

2. Liczne zabezpieczenia

- Podwójne zabezpieczenie przed przegrzaniem
- Wykrywanie płomienia
- Zabezpieczenie przed wyłączeniem w przypadku przewrócenia
- Funkcja blokady przed dziećmi

3. 24-godzinny timer ogrzewania

4. Podgrzewanie paliwa w niskich temperaturach

Gdy temperatura otoczenia spadnie poniżej 5°C, paliwo jest podgrzewane w celu poprawy jego płynności i zwiększenia skuteczności zapłonu.
W zależności od temperatury otoczenia czas podgrzewania jest różny (50–140 s). Po rozpoczęciu procedury rozgrzewania na wyświetlaczu pojawi się odliczanie czasu podgrzewania.

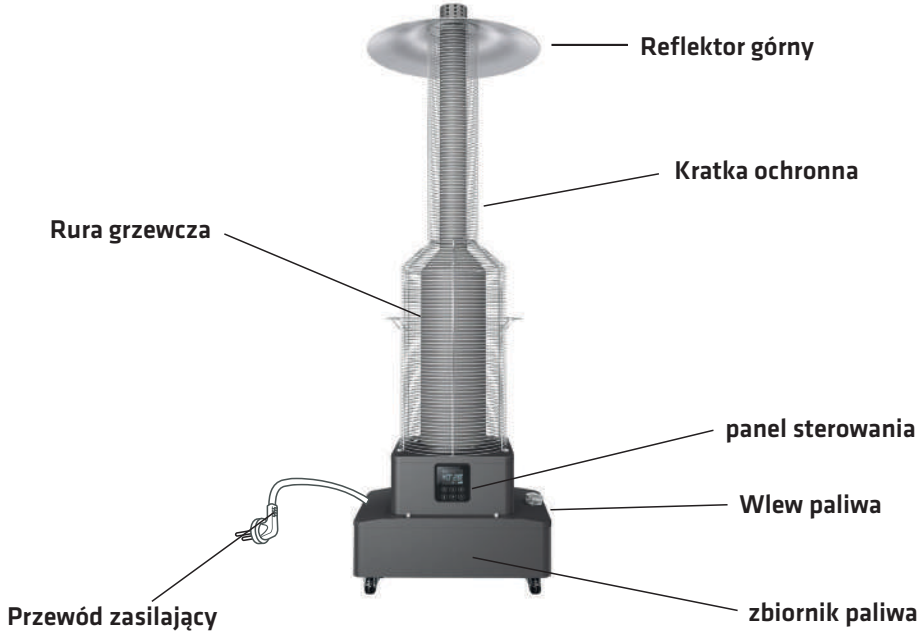

STRUKTURA I OPIS MODELU

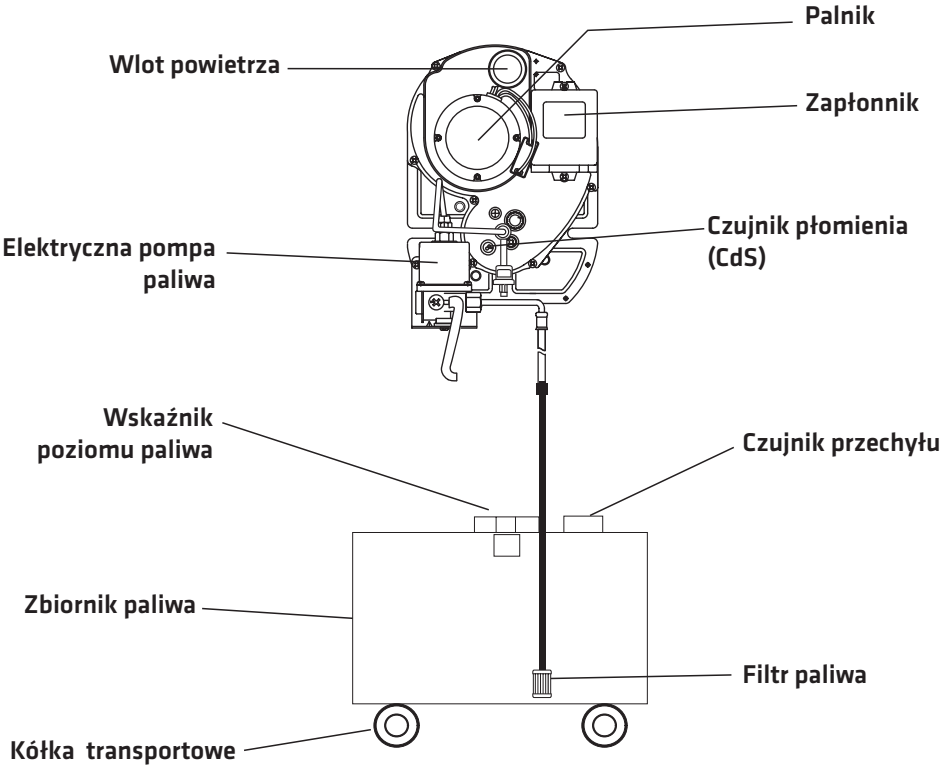

MONTAŻ ZESPOŁU KOMINA

1. Wyjmij z opakowania zestaw śrub, wkład ceramiczny, zespół komina oraz osłonę termoizolacyjną.

2. Zgodnie z rysunkami 1–2 umieść wkład ceramiczny w otworze przyłączeniowym komina komory grzewczej.

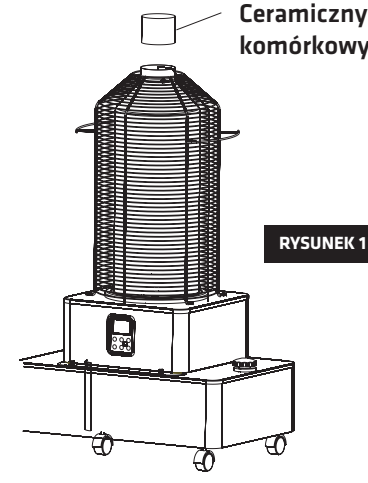

RYSUNEK 1

3. Zgodnie z rysunkami 3–4 zamontuj zespół komina w gnieździe przyłączeniowym komory grzewczej, a następnie przymocuj go za pomocą 3 śrub M6×10.

4. Zgodnie z rysunkami 5–6 nałóż osłonę termoizolacyjną na płytę mocującą zespołu komina, wyrównaj ją względem otworów montażowych i przymocuj za pomocą 3 śrub M4×8.

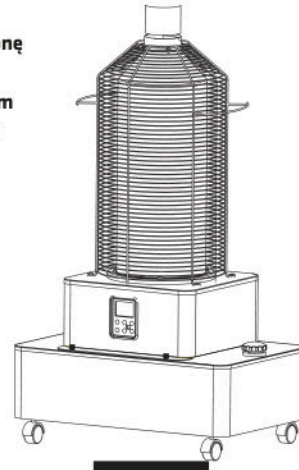

RYSUNEK 2

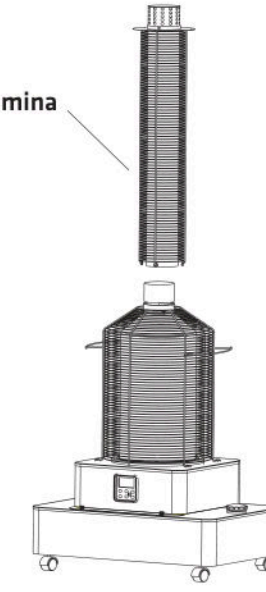

RYSUNEK 3

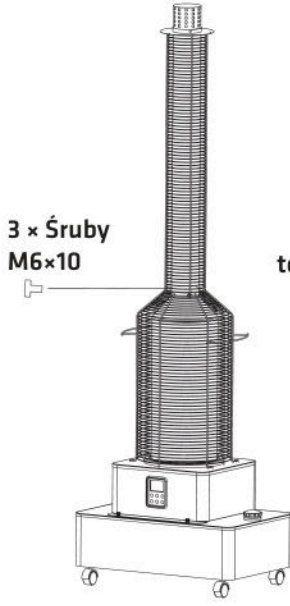

RYSUNEK 4

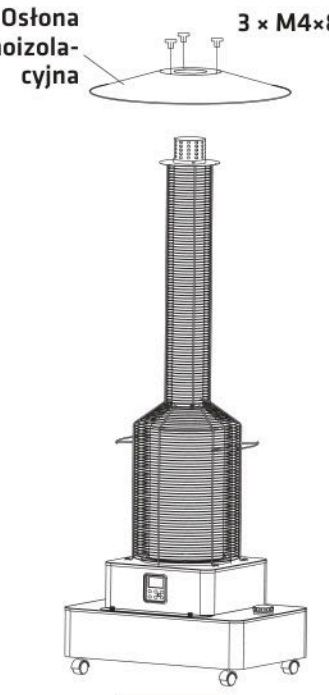

RYSUNEK 5



RYSUNEK 6

MONTAŻ BATERII

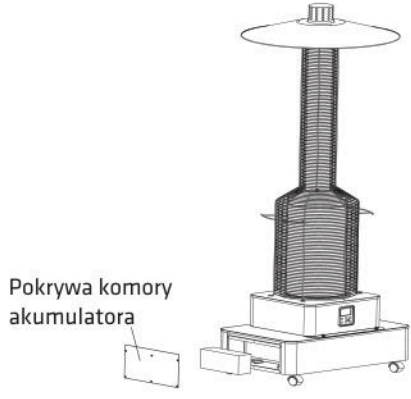

Ilustracja 1.
Przystosowane do akumulatorów LiFePO4 DC 22,4 V o pojemności 8–16 Ah i wymiarach nieprzekraczających 230 x 100 x 200 mm.

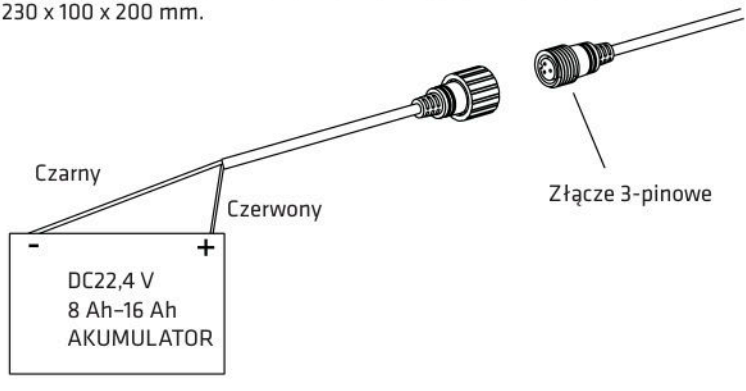

Ilustracja 2.
Przystosowane do akumulatorów elektronarzędziowych DC 18–24V o pojemności 8–16 Ah lub większej.

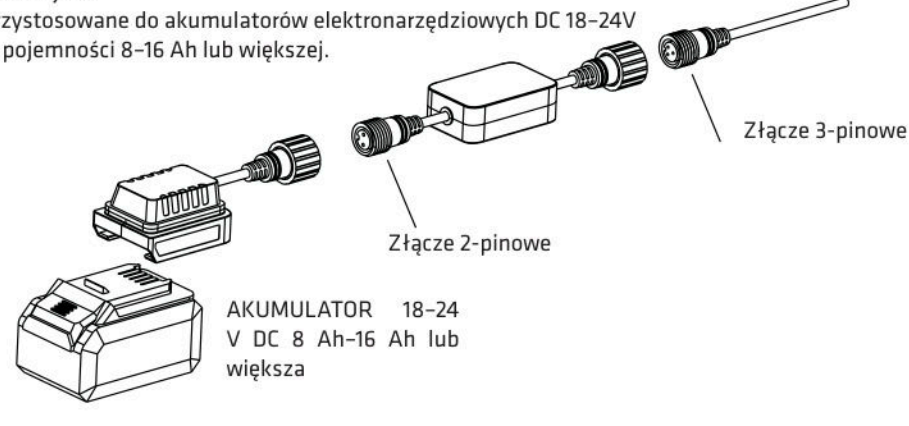

SYSTEM SPUSZCZANIA OLEJU (ODS)

Przed transportem na duże odległości lub długotrwałym przechowywaniem urządzenia należy opróżnić zbiornik paliwa. Dostępne są dwie metody: automatyczna i ręczna.

AUTOMATYCZNIE:

1. Odłącz przewód powrotny paliwa, zastąp go długim przewodem olejowym (dołączonym do zestawu akcesoriów) i umieść jego drugi koniec w odpowiednim pojemniku lub zbiorniku zewnętrznym.
2. Włącz urządzenie i pozostaw je w trybie czuwania. Naciśnij przycisk trzy razy, aby zainicjować połączenie, a następnie naciśnij przycisk jeszcze trzy razy. Na wyświetlaczu pojawi się **komunikat „ODS" (Oil Drain System)**, co uruchamia program spuszczania oleju pompy olejowej.
3. Przechyl lekko urządzenie, powtórz krok 2 i kontynuuj spuszczanie, aż pompa oleju zacznie wydawać głośny dźwięk – oznacza to, że zbiornik paliwa został całkowicie opróżniony.



Uwaga: Aby wyjść z trybu ODS, naciśnij **przycisk POWER**.

RĘCZNIE:

Otworzyć wlot paliwa i użyć zewnętrznej pompy olejowej do spuszczenia oleju. Pozwala to na szybkie oraz całkowite opróżnienie zbiornika paliwa.

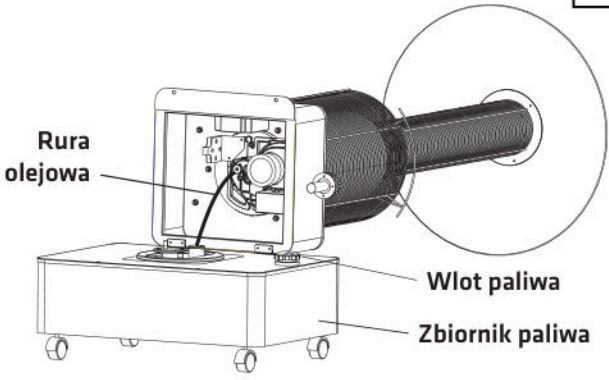

PRZECHOWYWANIE

Aby przechowywać nagrzewnicę, należy ją schłodzić i odłączyć od zasilania, a następnie owinąć plastikową osłoną i przechowywać w dobrze wentylowanym miejscu. Nie pozostawiać paliwa w środku.

UWAGA Przechowywanie nagrzewnicy na zewnątrz lub w wilgotnym miejscu może spowodować poważne problemy.

PANEL STEROWANIA

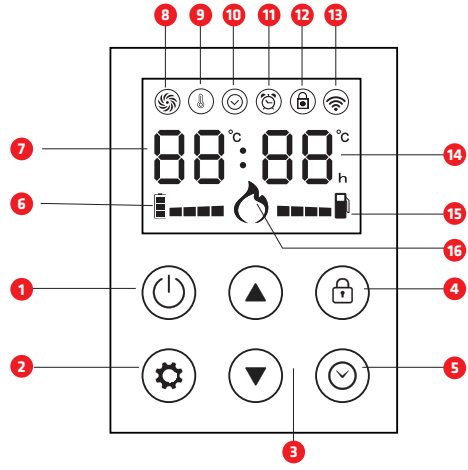

1. PRZYCISK WŁĄCZANIA/WYŁĄCZANIA
2. PRZYCISK SET
Aby przełączać się między trybem temperatury a trybem czasu.
3. PRZYCISK „W GÓRĘ/W DÓŁ"
Aby ustawić wartość temperatury i czasu po naciśnięciu przycisk ustawień lub przycisk timera.
4. PRZYCISK BLOKADY
Naciśnij i przytrzymaj przez 3 sekundy, aby zablokować lub odblokować.
5. PRZYCISK TIMERA
Aby ustawić tryb pracy lub uruchomić licznik czasu, w zakresie od 0 do 24 godzin.
6. WSKAŹNIK POZIOMU NAŁADOWANIA AKUMULATORA
7. USTAW WARTOŚĆ TEMPERATURY LUB CZASU
8. WSKAŹNIK PRACY WENTYLATORA
9. WSKAŹNIK TRYBU REGULACJI TEMPERATURY
10. WSKAŹNIK TRYBU STEROWANIA CZASEM
11. WSKAŹNIK CZASOWY
12. WSKAŹNIK BLOKADY PRZED DZIECIAMI
13. WSKAŹNIK WI-FI (OPCJONALNIE)
14. AKTUALNA WARTOŚĆ TEMPERATURY OTOCZENIA LUB
WARTOŚĆ TIMERA
15. WSKAŹNIK POZIOMU PALIWA
16. WSKAŹNIK PRACY

PILOT

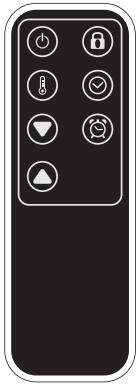

WŁ./WYŁ.		**Włącz i wyłącz urządzenie**
W górę/W dół	+	**Aby ustawić wartość temperatury i czasu**
Tryb regulacji temperatury	+	**Wybierz temperaturę otoczenia: 10–45°C.**
Tryb sterowania czasem	+	**Wybierz żądany czas powtórzenia: 5–55 min**
Timer	+	**Wybierz minutnik: 30 minut – 24 godziny**
Kłódka	**Przytrzymaj przez 3 sekundy**	**Blokada / brak blokady**

JAK UŻYWAĆ

PRACA I ZATRZYMANIE

1. Zacznij od naciśnięcia przełącznika „ON/OFF”.
- Nagrzewnica włączy się, wydając sygnał dźwiękowy, i zacznie działać automatycznie.
- Jeśli chcesz wyłączyć urządzenie, naciśnij jeszcze raz przycisk „ON/OFF”.

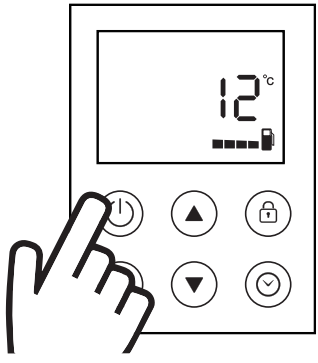

2. PRZYCISK USTAWIENIA
- Przełączanie między trybem temperatury a trybem czasu.

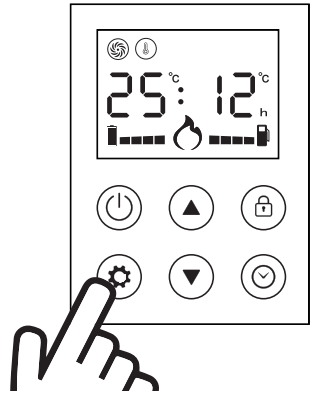

tryb temperatury

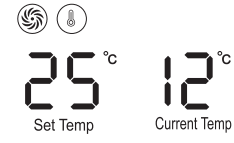

tryb czasu

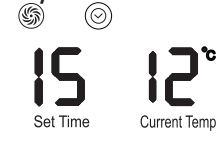

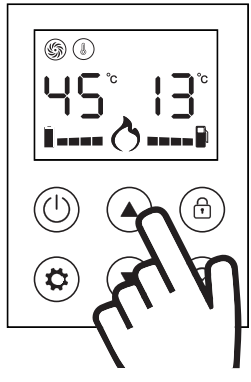

3. Przycisk „W górę/W dół”
- Aby ustawić wartość temperatury i czasu po naciśnięciu przycisku ustawień lub przycisku timera.
- Można ustawić żądaną temperaturę w zakresie od 10 do 45°C.
- Ustaw żądany czas pracy w zakresie od 5 do 55 minut. Gdy na wyświetlaczu pojawi się wartość 55, naciśnij jeszcze raz przycisk „W górę”, aby włączyć tryb pracy ciągłej [ ].
- Ustaw timer na czas od 1 godziny do 24 godzin.

PORADY
- Aby urządzenie mogło działać, ustawiona temperatura powinna być wyższa od aktualnej temperatury
- Po włączeniu zasilania domyślnym trybem pracy jest tryb regulacji temperatury.
- Jeśli podczas pracy naciśniesz przycisk włączania/wyłączania, nagrzewnica zostanie wyłączona, a funkcja timera wyłączenia zostanie anulowana

Model wyposażony jest w elektrozawór (urządzenie typu by-pass), dzięki któremu pozostały olej wraca do zbiornika oleju. Przez 10 sek. od momentu wyłączenia palnika działa elektrozawór, który sprawia, że pozostały olej wraca do zbiornika oleju, a dzięki temu urządzeniu zauważalnie zmniejsza się zapach paliwa.

SPOSÓB UŻYCIA

REGULACJA TEMPERATURY

1. Naciśnij przycisk włączania/wyłączania.

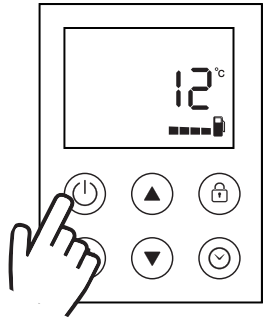

2. Naciśnij przycisk „Set" i wybierz tryb temperatury. W tym momencie świeci się kontrolka trybu temperatury.

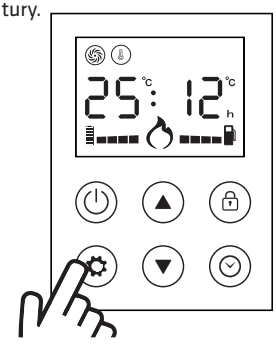

3. Naciśnij przycisk „ ▲ / ▼ " i wybierz żądaną temperaturę.
- Zakres regulacji: 10–45°C
- Wartość domyślna: 25°C
- Podczas naciskania klawisza „▲/ ▼" ustawienie temperatura bardzo szybko wzrasta/spada.
- Zakres wyświetlania temperatury: -9–50°C

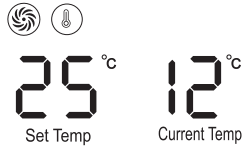

4. Podczas pracy wyświetlane są zarówno aktualna temperatura, jak i temperatura zadana, a po naciśnięciu przycisku włączania/wyłączania i zatrzymaniu pracy wyświetlana jest tylko aktualna temperatura.

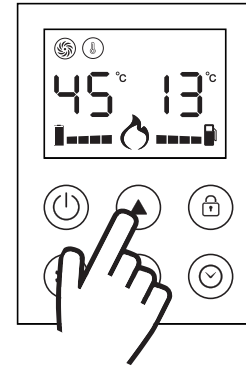

5. Gdy temperatura zadana jest wyższa o 2°C od temperatury aktualnej, urządzenie rozpoczyna pracę, a gdy temperatura zadana jest niższa o mniej niż 1°C od temperatury aktualnej, praca zostaje wstrzymana.
- Aktualna temperatura < Ustawianie temperatury - Praca (+2°C)
- Aktualna temperatura > Temperatura zadana - Zatrzymanie pracy (-1°C)

PORADY
- Gdy aktualna temperatura wynosi poniżej -9°C (16°F), na wyświetlaczu pojawia się komunikat „LO", a gdy przekracza 50°C (99°F) – „HI" (50°C nie odpowiada wartości 99°F; w rzeczywistości 37°C odpowiada wartości 99°F)
- Temperaturę zadaną można zwiększyć lub zmniejszyć o 1°C, naciskając przycisk „▲/▼"; jeśli przycisk zostanie przytrzymany dłużej niż 2 sekundy, wartość zostanie zwiększona lub zmniejszona o 1°C w ciągu 0,2 sekundy

SPOSÓB UŻYCIA

KONTROLA CZASU

1. Naciśnij przycisk włączania/wyłączania.

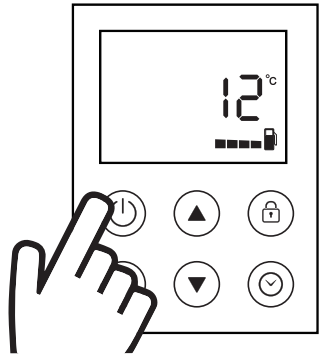

2. Naciśnij przycisk „Set" i ustaw tryb czasu.
W tym momencie świeci się lampka trybu .

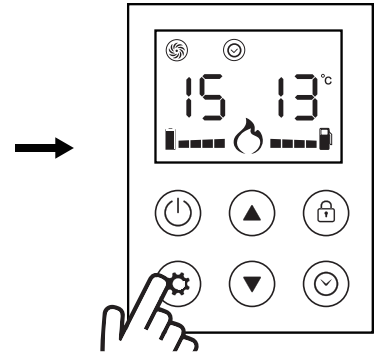

3. Naciskając przycisk „ ▲/ ▼ ", wybierz żądany czas powtórzenia. Podczas zwiększania lub zmniejszania czasu powtórzenia za pomocą przycisku „ ▲ / ▼ " wartość ta miga, a jeśli nie naciśniesz przycisku przez 3 sekundy, wyświetlona migająca wartość zostanie ustawiona jako „czas powtórzenia". W tym momencie poprzedni czas powtórzenia zostanie automatycznie skasowany.

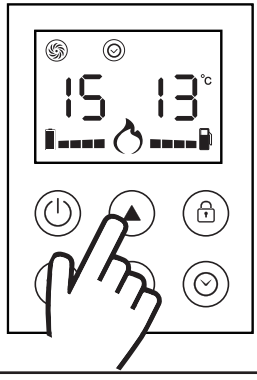

4. W trybie pracy wyświetlane są zarówno aktualna temperatura, jak i czas powtórzenia, a po wyłączeniu urządzenia poprzez naciśnięcie przycisku On/ Off wyświetlana jest tylko aktualna temperatura.

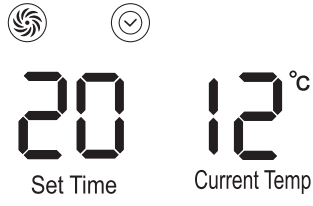

Czas powtórzeń 20 oznacza 5-minutową przerwę co 20 minut pracy.

5. Czas cyklu można ustawić w zakresie od 5 do 55 minut. Cykl składa się z czasu pracy i 5-minutowej przerwy, które się powtarzają. Po przekroczeniu maksymalnego czasu 55 minut następuje przejście do trybu „Praca ciągła" [ ].

• Oznacza to, że operacja jest wykonywana nieprzerwanie, bez żadnych przerw.



PUNKTY CODZIENNEJ KONTROLI I REGULACJA

CZYSZCZENIE CZUJNIKA PŁOMIENIA

■ CZYSZCZENIE CZUJNIKA PŁOMIENIA (CdS)

• Jeżeli część wykrywająca CdS jest zanieczyszczona sadzą lub innym brudem, wydajność może się obniżyć i może to spowodować problem
• Ostrożnie wyjmij CdS umieszczony w dolnej części palnika.
• Wyczyść część detekcyjną CdS miękką ściereczką.
• Upewnij się, że CdS jest prawidłowo włożony. (Znacznik „A" powinien być włożony całkowicie.

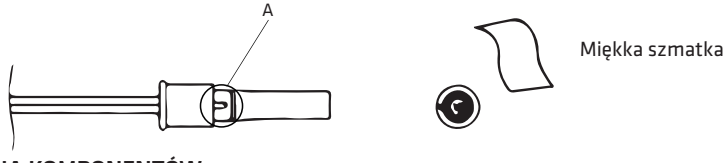

■ WYMIANA KOMPONENTÓW

• W przypadku konieczności wymiany podzespołów prosimy o kontakt.
• W przypadku naprawy lub wymiany podzespołów prosimy o kontakt z centrum serwisowym obsługiwanym przez naszego dystrybutora.
• Nie należy samodzielnie naprawiać urządzenia ani zlecać napraw osobom nieuprawnionym. W razie awarii należy skontaktować się z autoryzowanym serwisem lub dystrybutorem.

CZYSZCZENIE I KONSERWACJA

Jeśli nagrzewnica jest używana przez dłuższy czas i chcesz utrzymać ją w czystości, wyłącz zasilanie i ostudź ją, a następnie wyciągnij wtyczkę, jak pokazano obok i wyczyść zgodnie z poniższymi instrukcjami.
- Wyciągnij przednią kratkę, podnosząc ją i wyciągając do przodu.
- Wyczyść odbłyśnik, które znajduje się z tyłu urządzenia i obszaru palnika. (Rura do spalania jest pokryta materiałem ceramicznym, dlatego należy ją czyścić ostrożnie, aby nie uszkodzić powłoki).
- NIE NALEŻY DEMONTOWAĆ CZĘŚCI PALNIKA.
- Przetrzyj obszar przedniego sterownika miękką szmatką.
- Po zakończeniu czyszczenia zamontuj przednią kratkę do nagrzewnicy.

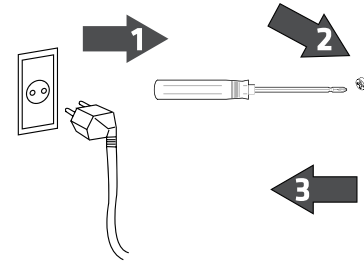

Podnieś nieco przednią kratkę, aby ją wyciągnąć.
Montaż odbywa się w odwrotnej kolejności.

REGULACJA

■ W PRZYPADKU NAGŁEGO ZATRZYMANIA PODCZAS PRACY

- Sprawdź, czy nagrzewnica działa w trybie timera. Jeśli tak, nagrzewnica może zatrzymać się na maksymalnie 5 minut.
- Sprawdź, czy ustawiona temperatura jest niższa od aktualnej temperatury otoczenia.
- Sprawdź, czy nagrzewnica została wyłączona za pomocą przycisku ON/OFF na pilocie lub panelu sterowania.
- Sprawdź, czy funkcja Sleep Timer została włączona.
- Sprawdź, czy nagrzewnica zatrzymała się z powodu funkcji automatycznej autodiagnostyki.

REGULACJA

■ PRZEPŁYW POWIETRZA

• Jeśli pompa elektryczna jest głośna, a palnik nie ma zapłonu, jest to spowodowane przepływem powietrza do pompy elektrycznej i brakiem dystrybucji oleju. Jeśli olej zostanie całkowicie zużyty bez pozostałości w zbiorniku, powietrze może przedostać się do pompy elektrycznej.

■ CZARNY DYM

• Aby dostosować się do różnic między użytkownikami na różnych szerokościach geograficznych i jakości paliwa, jeśli spalanie nie jest wystarczające i z otworu wylotowego wydobywa się czarny dym, należy wykonać następujące czynności:

1. Wyreguluj ciśnienie pompy elektronicznej. Przeciwnie do ruchu wskazówek zegara, aby zmniejszyć objętość wtryskiwanego paliwa.
2. Wyreguluj otwór ssący powietrza. Zwiększ rozmiar pierścienia wlotowego, zwiększ wlot powietrza

■ SZCZEGÓŁY KONSTRUKCJI PALNIKA

• Kiedy kontaktujesz się z serwisantem w sprawie problemu, zapoznaj się ze szczegółową budową palnika przedstawioną poniżej.

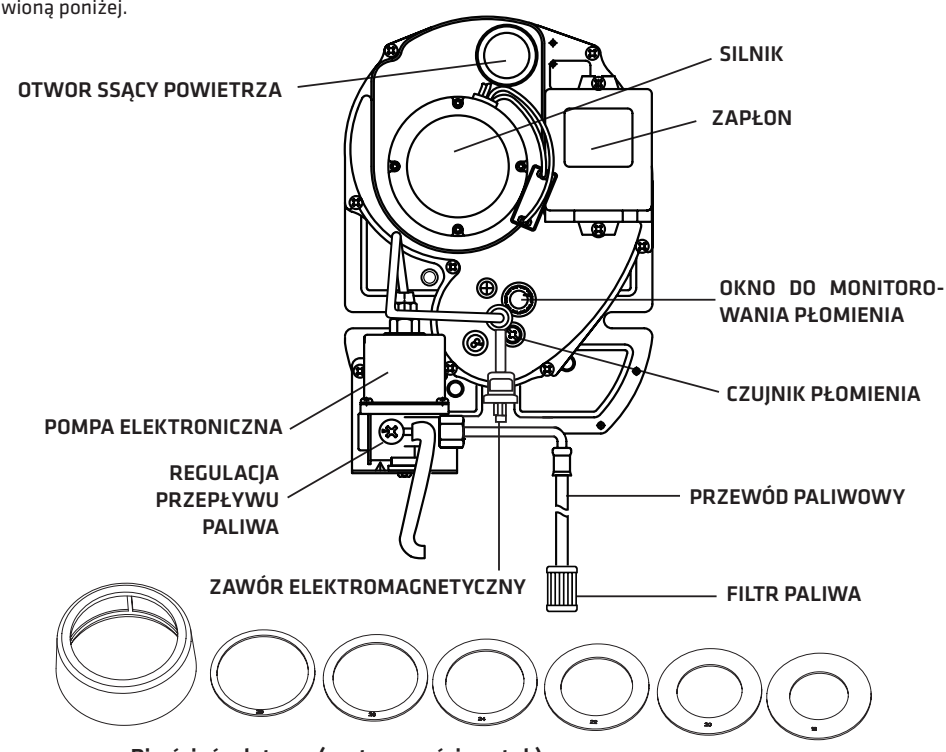

Pierścień wlotowy (zestaw sześciu sztuk)

• Aby dostosować się do różnic między użytkownikami na różnych szerokościach geograficznych i jakości paliwa, jeśli spalanie nie jest wystarczające i z otworu wydechowego wydobywa się czarny dym, należy wykonać następujące czynności:

1. Wyreguluj ciśnienie pompy elektronicznej. Przeciwnie do ruchu wskazówek zegara, aby zmniejszyć objętość wtrysku paliwa.
2. Wyreguluj otwór ssący powietrza. Zwiększ rozmiar pierścienia wlotowego, zwiększ wlot powietrza

SPECYFIKACJA

MODEL	EMLO-DC-16
MOC GRZEWCZA	16 kW 13 760 kcal/h
ZUŻYCIE PALIWA	1,18–1,45 l/h
TYP POMPY	Pompa elektryczna (typu natryskowego pod ciśnieniem)
ZASILANIE	220–240 V~, 50 Hz
ZUŻYCIE ENERGII ELEKTRYCZNEJ	35W
POJEMNOŚĆ ZBIORNIKA PALIWA	45L
ROZMIAR PRODUKTU (szer. x gł. x wys.)	950 x 305 x 1100 mm
WAGA	50 kg
ZABEZPIECZENIA	Dwustopniowa ochrona przed przegrzaniem, automatyczne wykrywanie wypadania zapłonu, Czujnik nadmiernego wstrząsu/nachylenia, niedoboru paliwa
METODA STEROWANIA	Cyfrowy sterownik MICOM

•Nie należy używać urządzenia w temperaturach poniżej -20°C lub powyżej 60°C, ponieważ może to spowodować przerwy w zapłonie.
•Struktura i opis mogą ulec zmianie bez uprzedzenia w celu poprawy jakości i wydajności

Montaż rury odprowadzającej dym

1. Prawidłowy montaż rury odprowadzającej dym **2. Nieprawidłowy montaż rury**

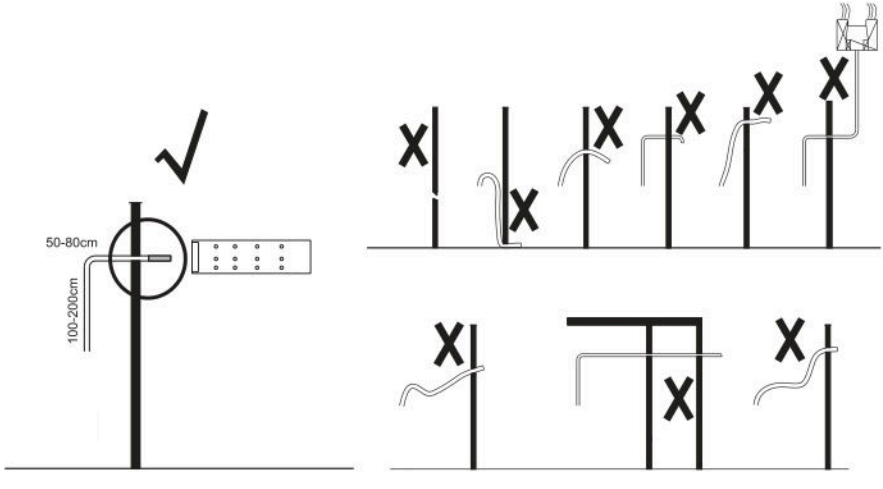

WI-FI I OBSŁUGA APLIKACJI:

JAK POBRAĆ APLIKACJĘ

1. Zeskanuj kod QR po prawej stronie, aby rozpocząć procedurę pobierania aplikacji, lub pobierz aplikację „Termofol Smart" ze sklepu APP Store lub Google Play, otwórz aplikację i zarejestruj się, podając swój numer telefonu lub adres e-mail.

Android

Apple

2. Przed podłączeniem upewnij się, żeodległość od routera wynosi nie wiecej niż 3-5 metrów w tej samej przestrzeni i upewnij się, że sygnał jest dobry.

POŁĄCZENIE WIFI

1. Podłącz wtyczkę produktu do zasilania, naciśnij i przytrzymaj przycisk „LOCK" przez 10 sekund, a przycisk zaświeci się.

2. Aktywuj WIFI i Bluetooth w telefonie komórkowym i uruchom aplikację Termofol Smart. Kroki połączenia pokazano poniżej (jeśli aplikacja jest uruchomiona, interfejs będzie nieco inny).

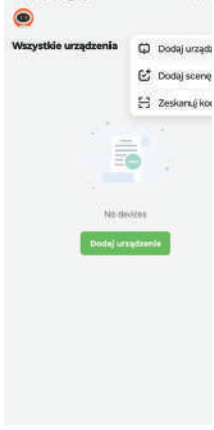

Dodaj urządzenie



Wybierz typ produktu

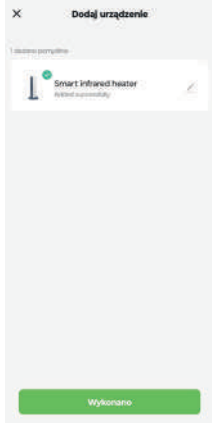

Połączenie powiodło się

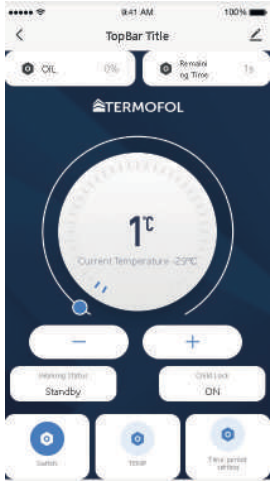

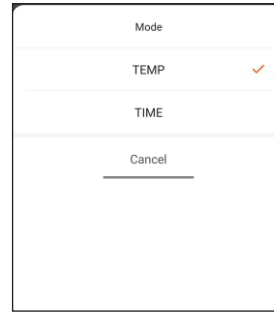

Wybór trybu

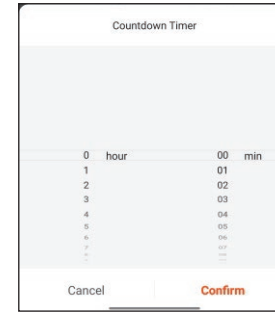

Timer

Obsługa problemów z połączeniem

Użyj jednego telefonu jako hotspotu i połącz drugi telefon z utworzoną siecią. Następnie uruchom aplikację TERMOFOL SMART i spróbuj połączyć urządzenie. Jeśli połączenie powiedzie się, problem może być związany z ustawieniami routera.

Jeśli urządzenie nie może się połączyć:

a. Sprawdź, czy router pracuje w paśmie 2.4 GHz.

b. Sprawdź, czy hasło WiFi zostało wpisane poprawnie.

c. Upewnij się, że router nie osiągnął maksymalnej liczby podłączonych urządzeń.

d. Sprawdź, czy lokalna zapora sieciowa nie blokuje modułów WiFi aplikacji TERMOFOL SMART przed dostępem do sieci.

Po pomyślnym połączeniu zaleca się zapisanie numeru urządzenia dostępnego w aplikacji TERMOFOL SMART. W przypadku przyszłych problemów z połączeniem numer ten może być wymagany przez dział obsługi klienta do diagnostyki i wsparcia technicznego.

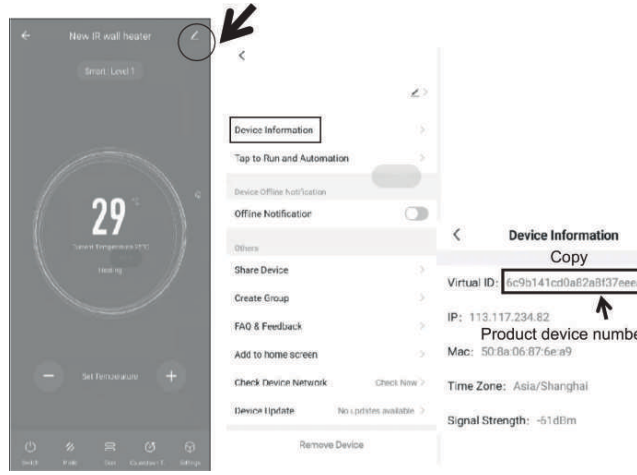

ROZWIĄZYWANIE PROBLEMÓW

SPRAWDŹ PONIŻSZE PUNKTY

Zanim uznasz, że wystąpił problem, sprawdź poniższe kwestie.

- Czy zasilanie jest włączone?



- Czy paliwa jest wystarczająco?



- Czy czujnik płomienia jest czysty?

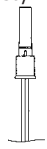

PROBLEM	PRZYCZYNA	ROZWIĄZANIE
Er01+Alarm	Odłączono czujnik temperatury	Sprawdź, czy zaciski czujnika nie są poluzowane lub czy przewody nie są uszkodzone
Er02+Alarm	Urządzenie zostało przechylone lub przewrócone	Ustaw urządzenie na płaskiej i stabilnej powierzchni
Er04+Alarm	Czujnik płomienia wykrył płomień przed zapłonem.	Sprawdź, czy czujnik płomienia jest prawidłowo ustawiony.
Er04+Alarm	Po długotrwałej pracy w komorze spalania utrzymuje się intensywne żarzenie wykrywane przez czujnik płomienia.	Przed ponownym uruchomieniem urządzenia odczekaj, aż komora spalania ostygnie.
Er05+Alarm (Dwa kolejne sygnały alarmowe dotyczące awarii zapłonu)	Wentylator nie pracuje, powodując niewystarczający dopływ powietrza do procesu spalania.	Sprawdź połączenia przewodów elektrycznych. Jeśli problem nadal występuje, wymień silnik wentylatora.
	Awaria układu zapłonowego – elektroda zapłonowa nie wytwarza iskry (brak charakterystycznego dźwięku zapłonu oraz brak widocznej iskry przez okienko kontrolne).	Sprawdź, czy połączenia przewodów są prawidłowe. Ustal, czy przyczyną usterki jest moduł zapłonowy, elektroda zapłonowa lub okablowanie. Wymień uszkodzone elementy.
	Pompa paliwa nie pracuje – brak drgań i odgłosów pracy pompy.	Sprawdź, czy złącza i połączenia przewodów pompy paliwa nie są poluzowane.
	Pompa paliwa pracuje głośno, jednak paliwo nie jest podawane i nie jest widoczny przepływ paliwa w przezroczystym przewodzie. Przewód paliwowy może być uszkodzony, nieszczelny lub zatkany.	Sprawdź poziom paliwa w zbiorniku. Skontroluj filtr paliwa pod kątem zanieczyszczeń i w razie potrzeby wymień go. Sprawdź stan przewodu paliwowego i usuń ewentualne nieszczelności lub zatory. W przypadku dalszych problemów wymień pompę paliwa.
	Dysza paliwowa nie rozpyla prawidłowo paliwa lub strumień rozpylanego paliwa jest nierównomierny. Dysza może być zanieczyszczona lub uszkodzona.	Przyczyną może być niska jakość paliwa, długi okres nieużytkowania urządzenia lub zanieczyszczenie dyszy osadami paliwowymi. Wyczyść lub wymień dyszę paliwową.

ROZWIĄZYWANIE PROBLEMÓW

PROBLEM	PRZYCZYNA	ROZWIĄZANIE
	Zbyt duży dopływ powietrza uniemożliwia prawidłowy zapłon palnika.	Zamontuj pierścień wlotowy o mniejszej średnicy, aby ograniczyć dopływ powietrza.
	Zbyt niskie ciśnienie wtrysku powoduje nieprawidłowe rozpylanie paliwa.	Obróć śrubę regulacyjną pompy paliwa o 45° zgodnie z ruchem wskazówek zegara, aby zwiększyć ciśnienie paliwa i poprawić jakość rozpylania.
Er06+Alarm	Zadziałało zabezpieczenie termiczne z powodu przegrzania urządzenia.	Usuń wszelkie przedmioty ograniczające oddawanie ciepła i ustaw urządzenie w miejscu zapewniającym swobodny przepływ powietrza.
Er06+Alarm	Uszkodzenie przewodu zabezpieczenia termicznego lub nieprawidłowy styk elektryczny.	Wymień uszkodzone przewody.
Er16	Nieprawidłowe napięcie wejściowe zasilacza.	Skontaktuj się z autoryzowanym serwisem.
Po uruchomieniu silnika z rury wydechowej wydobywa się gęsty dym	Przed zapłonem w komorze spalania zgromadziła się nadmierna ilość paliwa. Po uruchomieniu urządzenia nagromadzone paliwo zapala się, a niewystarczająca ilość powietrza powoduje niepełne spalanie i wydobywanie się gęstego dymu.	Zamontuj pierścień wlotowy o większej średnicy, aby zwiększyć dopływ powietrza. Po całkowitym wypaleniu nagromadzonego paliwa przywróć oryginalny pierścień wlotowy.
Czarny dym wydobywający się po wyłączeniu	Zawór powrotu paliwa nie działa prawidłowo po wyłączeniu urządzenia, co powoduje przedostawanie się paliwa do komory spalania.	Sprawdź połączenia elektryczne przewodów zaworu powrotu paliwa.
Hałas podczas uruchamiania	Podczas zapłonu paliwa w komorze spalania następuje gwałtowny wzrost ciśnienia, który może powodować krótkotrwałe drgania i hałas. Jest to normalne zjawisko występujące w ciągu pierwszych 30 sekund od uruchomienia.	–
Przyciski dotykowe nie działają	Włączona blokada rodzicielska (na wyświetlaczu widoczna jest ikona blokady [ ]	Naciśnij i przytrzymaj przycisk LOCK przez 5 sekund, aby wyłączyć blokadę rodzicielską.
	Dotknięcie panelu przycisków podczas uruchamiania urządzenia mogło zakłócić działanie panelu dotykowego.	Wyłącz urządzenie, odłącz je od zasilania i uruchom ponownie.

ROZWIĄZYWANIE PROBLEMÓW

PROBLEM	PRZYCZYNA	ROZWIĄZANIE
Nie mogę połączyć się z siecią Wi-Fi	Funkcja WiFi nie została aktywowana.	Upewnij się, że ikona WiFi miga. Naciśnij i przytrzymaj przycisk LOCK przez 8 sekund, aby uruchomić tryb parowania WiFi.
	Słaby sygnał WiFi lub problem z połączeniem sieciowym.	Podczas parowania upewnij się, że router, nagrzewnica i urządzenie mobilne znajdują się w odległości 3–5 metrów od siebie. Sprawdź, czy telefon jest połączony z siecią WiFi oraz czy funkcje WiFi i Bluetooth są włączone.
Przyciski pilota nie działają	Brak baterii w pilocie, rozładowana bateria lub nieprawidłowy montaż baterii.	Sprawdź stan baterii oraz jej prawidłowe zamontowanie. Za pomocą aparatu w telefonie sprawdź działanie nadajnika podczerwieni pilota. Jeśli sygnał nie jest widoczny, wymień baterię lub pilot.
	Pilot nie jest skierowany w stronę odbiornika.	Skieruj pilot w stronę odbiornika znajdującego się w panelu sterowania.
OIL	Wykryto niski poziom paliwa w zbiorniku.	Uzupełnij paliwo w zbiorniku.
Chg	Napięcie akumulatora jest zbyt niskie	Naładuj akumulator.

OGÓLNE WARUNKI GWARANCJI

Gwarancja udzielana jest przez producenta:
Termo-fol Sp. z o.o.
ul. Józefa Marcika 4A II/5
30-443 Kraków

NIP: 6762485192
REGON: 385665244

zwanego dalej „Producentem".

1. Wstęp

Producent udziela gwarancji użytkownikom, którzy zakupili produkty bezpośrednio od firmy lub jej autoryzowanego sprzedawcy. Uprawnienia wynikające z niniejszej gwarancji są dodatkowe w stosunku do praw konsumenta przewidzianych w prawie obowiązującym w kraju zakupu i nie ograniczają tych praw.

Gwarancja obejmuje urządzenia użytkowane i konserwowane zgodnie z zaleceniami zawartymi w instrukcji obsługi. Nieprzestrzeganie tych zaleceń może skutkować utratą uprawnień gwarancyjnych.

Wszystkie produkty EMLO muszą być użytkowane zgodnie z instrukcją obsługi. Oferty promocyjne oraz okresy gwarancyjne mogą różnić się w zależności od kraju, w którym produkt został zakupiony i obowiązują wyłącznie na jego terytorium.

2. Zakres gwarancji

Gwarancja obejmuje wady materiałowe oraz produkcyjne produktów EMLO. Producent zobowiązuje się do utrzymania wysokiej jakości i funkcjonalności urządzeń w okresie gwarancyjnym.

W przypadku stwierdzenia wady powstałej na skutek nieprawidłowości materiałowych lub produkcyjnych urządzenie zostanie naprawione lub wymienione na koszt Producenta.

Producent nie ponosi odpowiedzialności za wady wynikające z niewłaściwego użytkowania urządzenia, braku konserwacji, uszkodzeń mechanicznych lub ingerencji osób trzecich.

Gwarancja obejmuje wyłącznie produkty EMLO zakupione u autoryzowanych sprzedawców lub bezpośrednio od Producenta.

3. Okres trwania gwarancji

Gwarancja rozpoczyna się z dniem zakupu urządzenia. Dokument potwierdzający zakup, taki jak faktura, paragon lub umowa sprzedaży, należy zachować przez cały okres obowiązywania gwarancji.

Podstawowy okres gwarancji na nagrzewnice EMLO wynosi 24 miesiące od daty zakupu.

Warunkiem utrzymania pełnego 24-miesięcznego okresu gwarancji jest wykonanie obowiązkowego serwisu urządzenia przed upływem pierwszych 12 miesięcy eksploatacji. Serwis musi obejmować wymianę dyszy oraz uszczelek.

Dodatkowe 12 miesięcy gwarancji (łącznie 36 miesięcy) przysługuje po rejestracji urządzenia na stronie www.emlo.com.pl w terminie 12 tygodni od daty zakupu oraz wykonaniu obowiązkowego serwisu przed upływem pierwszych 12 miesięcy eksploatacji.

Brak wykonania wymaganego serwisu skutkuje skróceniem okresu gwarancji do 12 miesięcy od daty zakupu.

Producent zastrzega sobie prawo do weryfikacji dokumentacji potwierdzającej wykonanie wymaganego serwisu.

4. Procedura gwarancyjna

W przypadku wystąpienia wady urządzenia w okresie gwarancyjnym klient zobowiązany jest dostarczyć urządzenie do serwisu wraz z dowodem zakupu.

Koszt dostarczenia reklamowanego produktu do serwisu ponosi klient.

Jeżeli reklamacja zostanie uznana, Producent pokrywa koszt odesłania naprawionego lub wymienionego produktu.

Jeżeli reklamacja zostanie odrzucona, koszt transportu w obie strony ponosi klient.

Jeżeli naprawa nie zostanie uznana za gwarancyjną, wszelkie koszty związane z diagnostyką, naprawą i transportem pokrywa klient. Producent przed rozpoczęciem prac poinformuje klienta o przyczynie odrzucenia reklamacji oraz przedstawi kosztorys dalszych działań. Zgłoszenia gwarancyjne można dokonywać za pośrednictwem strony internetowej www.emlo.com.pl, telefonicznie lub mailowo.

Dane kontaktowe działu obsługi klienta dostępne są na stronie www.emlo.com.pl.

5. Ograniczenia gwarancji

Gwarancja nie obejmuje:

• uszkodzeń wynikających z normalnego zużycia urządzenia, w tym części eksploatacyjnych takich jak uszczelki, dysze oraz inne elementy podlegające okresowej wymianie,

• uszkodzeń, nieprawidłowej pracy urządzenia ani obniżenia jego wydajności wynikających ze stosowania niewłaściwego paliwa, paliwa niespełniającego wymagań określonych w instrukcji obsługi, paliwa zanieczyszczonego lub paliwa o niewłaściwej jakości. Producent nie ponosi odpowiedzialności za skutki eksploatacji urządzenia z wykorzystaniem takich paliw, w tym za uszkodzenia układu paliwowego, dyszy, pompy paliwa, komory spalania oraz innych elementów urządzenia.
• uszkodzeń wynikających z niewłaściwego użytkowania lub użytkowania niezgodnego z przeznaczeniem,
• napraw wykonywanych przez osoby nieuprawnione,
• uszkodzeń powstałych w wyniku stosowania nieoryginalnych lub niezalecanych części zamiennych,
• wad wynikających z warunków środowiskowych, takich jak skrajne temperatury, wilgotność, korozja, promieniowanie UV lub praca w niewłaściwym otoczeniu,
• wad wynikających z zaniedbania wymaganej konserwacji i serwisowania urządzenia.

Producent zastrzega sobie prawo do obciążenia klienta kosztami diagnostyki i naprawy, jeżeli stwierdzona wada nie podlega gwarancji.

6. Wyłączenia odpowiedzialności

Producent nie ponosi odpowiedzialności za szkody wynikające z:
• niewłaściwego użytkowania produktu,
• wykonywania nieuprawnionych napraw,
• zaniedbania wymaganej konserwacji,
• niewłaściwego przechowywania urządzenia,
• uszkodzeń powstałych podczas transportu produktu po jego wydaniu przewoźnikowi lub odbiorcy,

Niniejsza gwarancja podlega przepisom prawa obowiązującym w kraju zakupu produktu.

EMLO

by TERMOFOL

INSTALLATION MANUAL

INFRARED OIL HEATER

DC BATTERY POWERED
EMLO-DC-20-GARDEN



WIFI

EN

Installation and user manual

Note: Please read the instructions before starting the installation!

Before commencing any installation work, carefully read the installation and operating instructions and keep them for future reference.



Adherence to the guidelines contained in the user manual and compliance with the rules contained therein will ensure safe operation of the device.

SYMBOLS DESCRIPTION



The product complies with European directives.

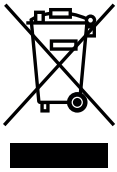

The symbol of the crossed-out wheeled bin means that the device should be disposed of separately from household waste. The product should be recycled in accordance with local environmental regulations for waste disposal. By separating the marked product from municipal waste, you help reduce the amount of waste sent to incineration or landfills and minimize the potential negative impact on human health and the environment.



Never attempt to disassemble or modify the product in a manner other than described in this manual.

SAFETY INFORMATION

• Thank you for purchasing our far infrared oil heater.
• Please read this user's manual carefully before you operate this heater.
• It is recommended to put this manual where it can be found easily.
• It is obligatory that the user read the „Notice for Safety" carefully before using, and should be aware of this notice whenever using this heater.
• The contents (features & specifications) in this manual are subject to change without notice.
• This product can be powered by both AC and DC electricity. The AC power supply is AC 220–240V, 50Hz.
EMLO DC-20-GARDEN: DC 24V 16Ah battery
When connected to a fully charged battery, the heater can operate for up to 8 hours before automatically switching off.

NOTICE FOR SAFETY

This is for protecting the user's safety, and preventing any property damage, please read carefully and follow the instruction on this manual.

• It is classified as „Warning", and „Caution" by the contents.



WARNING:
Improper use may result in injury or death and create a risk of property damage.

MEANING OF SYMBOLS



• Obligatory



• Forbidden

WARNING



Use AC220-240V power supply only. (Otherwise it may cause a fire or an electric shock.)



Use the proper form of fuse. (Otherwise it may cause malfunctioning or a fire.)



Do not use a damaged power cord or plug, and a loose outlet. (It may cause short, fire, a shock.)



Insert the plug into the outlet tightly after removing any dirt from the plug. (It may emit smoke cause a fire due to an electrical short.)



Do not take out the plug by holding the cord or with wet hands. (It may cause a fire or an electric shock)



Do not fold the power cord forcefully, or place a heavy object on it.(This may damage the covering material, which could cause a fire or an electric shock.)



Do not extend the power cord by connecting another cable in the middle. (It may cause a fire or an electric shock)



Put a plug into the outlet tightly with Earth(-) only. (It may cause an electric shock)



While cleaning you must take out the plug from the outlet and wait until the heated furnace is cooled down su ciently. (Otherwise, it may cause an electric shock or a burn).



Do not place or use anything flammable near the heater including fuel, gas, thinner, benzene, spray, solvents, volatile organic compounds, etc. (It is exposed to danger of fire or explosion.)

⚠ WARNING

It is dangerous to turn OFF this heater by taking out the power plug. (it may cause a malfunction or electrical shock).

Do not use this heater for another purpose other than heating.(Do not use this heater for drying clothes because it may cause a fire.) (Do not use this heater for keeping a pet animal or plants warm.)

Do not place any flammable material near the heater including curtain, carpet, paper, matches, clothes, etc. (It is exposed to danger of fire.)

Do not operate this heater while you are sleeping. (Due to no ventilation while you are sleeping the room easily loses oxygen.)

Do not use in bedroom and small confined spaces.

Do not place any flammable vinyl or plastic goods on top of heater, or cover the heater grill with clothes. (It is exposed to fire or burning.)

It is dangerous to put your hands or any other thing into the grill or furnace, or to apply a considerable shock or force to the heater. (It is exposed to fire, burning, or electric shock.)

It is dangerous to use this heater for a long time in a closed room or around children, the old and the weak. (It is recommended that the user open the windows to let fresh air into the room if the room is stuffy.)

Do not move or transport during operation. (It may cause fires or burns) (In case of moving this heater you must turn it OFF and take out power plug before you move it.)

Do not touch any of the hot surfaces such as the grill, furnace, etc. while the heater is operating or after extinguishing the heating process. Especially pay attention to keep children away from the hot surfaces as they may cause burns.

The appliance is not to be used by persons (including children) with reduced physical, sensory or mental capabilities, or lack of experience and knowledge, unless they have been given supervision or instruction.

Do not expose the heater to water during cleaning. (It may cause a fire or electric shock.)

Children being supervised must not play with the appliance.

It is dangerous to turn OFF this heater by taking out the power plug. (it may cause a malfunction or electrical shock.

You must ventilate well while you are using the heater, and do not use it in a stuffy area where ventilation is not possible. (You need to ventilate with fresh air 6 times per hour.) (In case of incomplete combustion due to the lack of oxygen, carbon monoxide levels can increase and lead to poisoning.)

It is recommended not to use this heater in highly elevated areas. Do not use this heater in the areas higher than 1,500m above sea level. Fequent ventilation is needed in the areas of 700-1,500m above sea level. Due to the lack of oxygen, carbon monoxide levels can rise and increase the risk of carbon monoxide poisoning.

WARNING

The appliance is not to be used in a space of less than 80 m^2 in size.

Do not use this heater on the unstable places. (Do not use this heater on an inclined surface or a shaking support.) (The heater may fall down, which can cause a fire or malfunction.)

CAUTION

Do not put this heater on an unstable surface, such as an uneven or inclined ground. (The heater may not work properly.

You must take out the plug from the outlet, if there is a flash of lightening or thunder or you don't use it for a long time. (Otherwise, it is exposed to the danger of electrical shock, short circuit or a fire.)

Do not put an excessive physical shock to the remote controller, nor disassemble it arbitrarily. (it arbitrarily.)

Do not directly expose the heater to water, nor use benzene, thinner, alcohol for cleaning. (Otherwise, it is exposed to the danger of electrical shock, short circuit or a fire.)

Do not operate this heater in the place where it gets wet by the humidity such as the bathroom. (It may cause an electrical short circuit or an electrical shock accident.)

Call your local after sales service agent in case the power cord is damaged. (Otherwise, it is exposed to the danger of electrical shock, short circuit or a fire.)

When storing this heater, be sure that it is stored in dry indoor places instead of hot and humid environment. (Otherwise, it gets rusty or begins to have issues.)

If the supply cord is damaged, it must be replaced by the manufacturer or its service agent or similarly qualified person in order to avoid a hazard.

SAFETY SIGNS



Warning signs:
1. Warning against hot surface 2. Warning against flammable materials
3. Warning against explosives 4. Warning against suffocation hazard

Mandatory signs:
5. General mandatory sign 6. Pull out the plug from the socket 7. Read the user manual

Prohibition signs:
8. Prohibition of using an open flame 9. Prohibition of extinguishing with water 10. Prohibition of smoking

TIPS BEFORE INSTALLATION

1. Make sure the the place where you wish to use this heater is safe.

- The ground surface and surroundings should be plain, non-flammable, and solid.
- You need to have sufficient space surrounding the heater at least 15cm from the wall and the left and right side, at least 1m distance from the ceiling and the front side without any obstacles.
- When operating the heater in small spaces, additional ventilation may be required. A Ø100 mm, 5 m aluminum duct can be used according to the installation conditions.
- The end of the exhaust duct must be protected from rain.
- You must ventilate frequently with fresh air by opening a window or using a fan.
- You must put an extinguisher beside the heater.
- There must not be direct sun light or excessive heat near the heater.
- After you fix the installation, lock the caster to avoid unexpected movement.
- Do not use this heater near fabric curtains, carpets or plastic or vinyl curtains which may cover the heater if they fall down by wind or any physical force, which may cause a fire.
- The heater must not be located immediately below a socket-outlet.
- Positioned so that the plug is accessible.

2. You must use Diesel or kerosene as fuel.

- If you use other fuel, it may cause an excessive soot or trouble of malfunction.
- The heater must be turned OFF while refueling.
- To be made by the manufacturer or his service agent who should be contacted if there is an oil leakage.
- Regulations concerning the disposal of oil when scrapping the appliance have to be followed.

3. Power Supply

This heater can be powered by either AC 220–240V, 50Hz or a DC 24V battery system.
The power supply configuration is adjusted according to the selected model and customer requirements. Use only the specified power source for the heater.

PRODUCT FEATURES & SAFETY DEVICES

1. Temperature Control & Timer Control Modes

- **Temperature Control Mode:**
  The product operates at the set temperature to maintain a constant ambient temperature.
  (Temperature setting range: 10°C–45°C)
- **Timer Control Mode:**
  The product operates intermittently to save energy.

2. Multiple Safety Protection Features

- Dual overheat protection
- Flame detection
- Tip-over shut-off protection
- Child lock function

3. 24-Hour Timer Heating

4. Low-Temperature Fuel Preheating

When the ambient temperature falls below 5°C, the fuel is preheated to improve fuel fluidity and increase ignition success rate. Depending on the ambient temperature, the preheating time varies (50–140 s). After entering the warm-up procedure, the display will show the preheating countdown time.

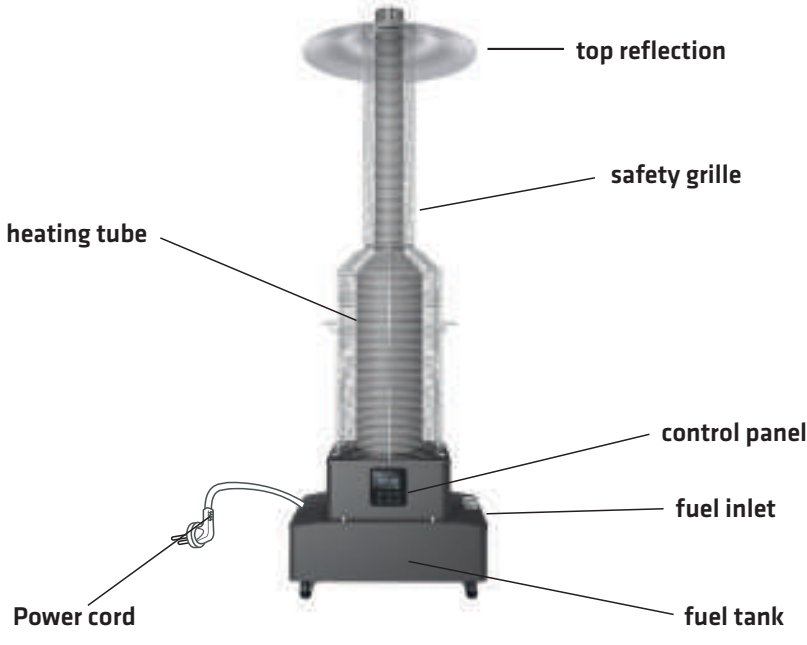

STRUCTURE AND DESCRIPTION FOR MODEL

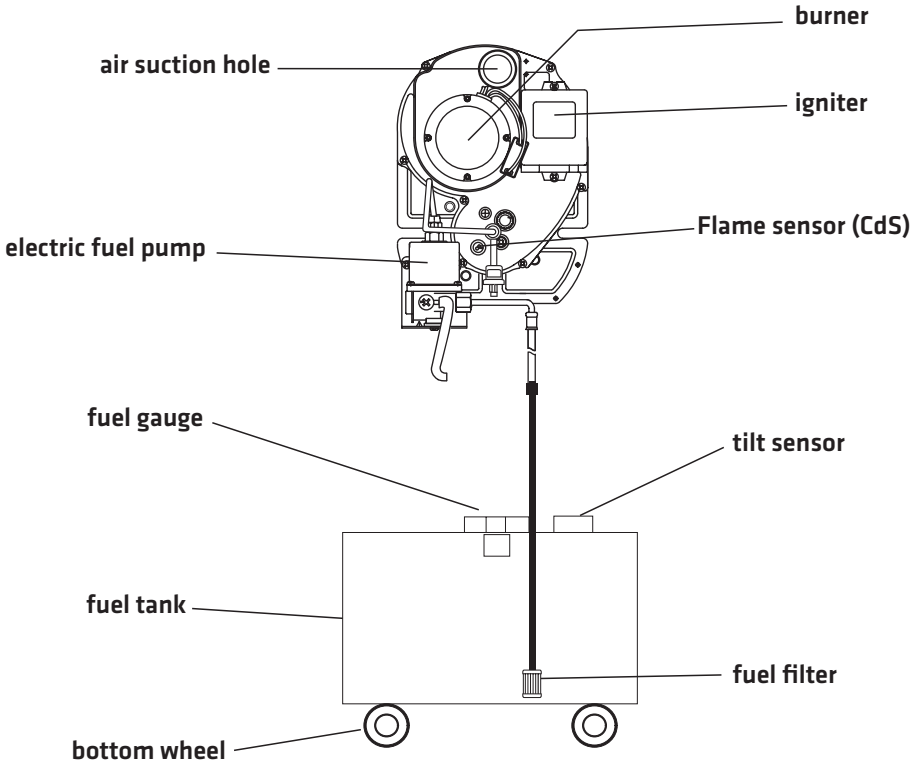

CHIMNEY ASSEMBLY INSTALLATION

1. Remove the hardware pack, honeycomb ceramic block, chimney assembly, and insulation cover from the packaging.

2. As shown in Figures 1–2, place the honeycomb ceramic block into the chimney connection opening of the heating chamber.

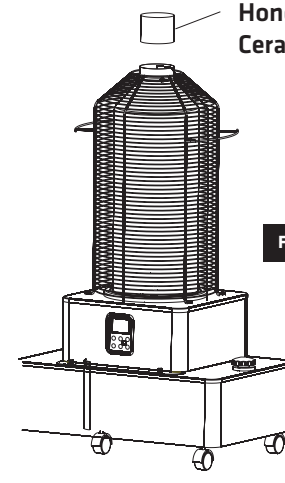

FIGURE 1

3. As shown in Figures 3–4, insert the chimney assembly into the connection point on the heating chamber and secure it using three M6×10 bolts.

4. As shown in Figures 5–6, position the insulation cover over the mounting plate of the chimney assembly, align it with the mounting holes, and secure it using three M4×8 screws.

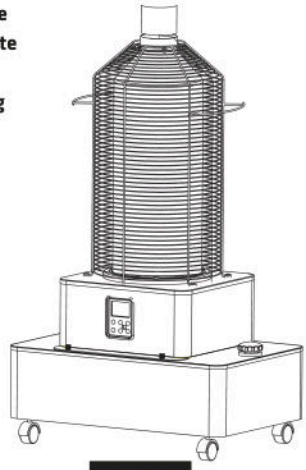

FIGURE 2

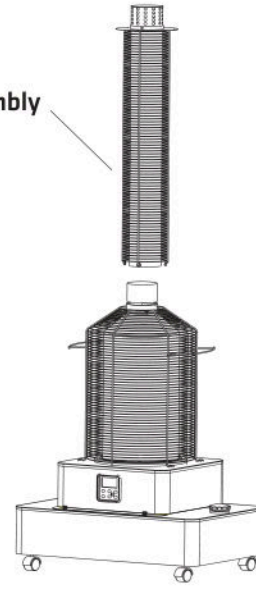

FIGURE 3

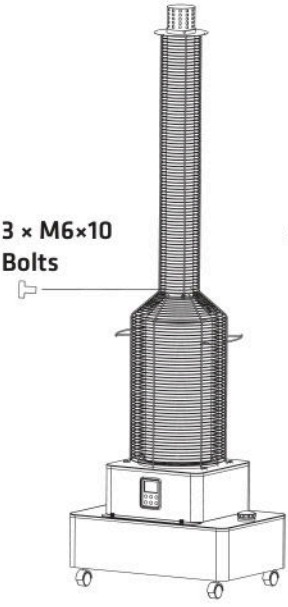

FIGURE 4

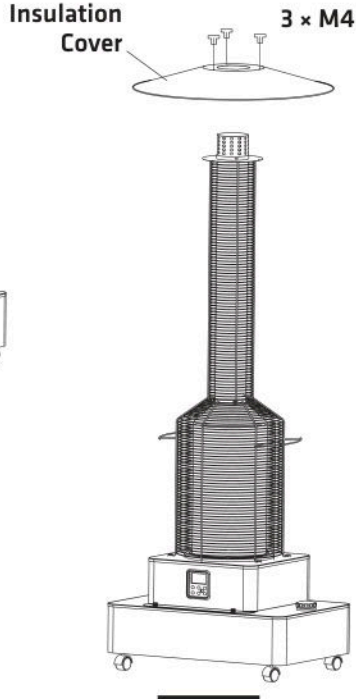

FIGURE 5



FIGURE 6

INSTALL BATTERY

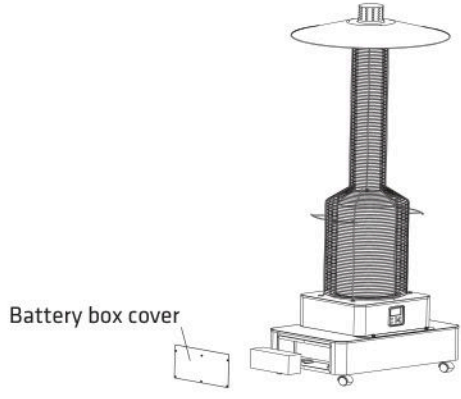

Image 1.
Suitable for lithium iron phosphate batteries (LiFePO4) DC22.4V 8Ah-16Ah, size less than 230x100x200mm.

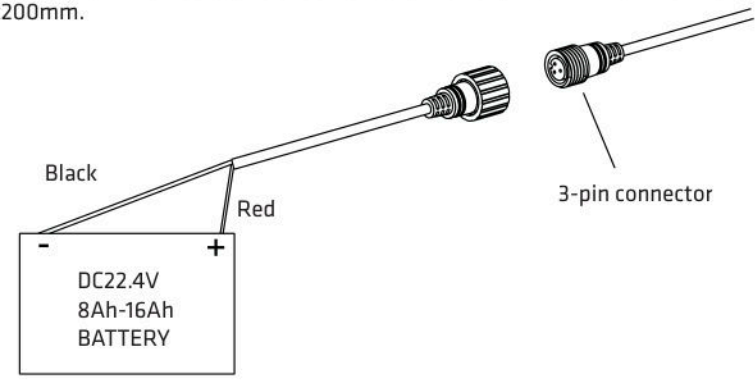

Image 2.
Suitable for DC18V-24V 8Ah-16Ah power tool battery.

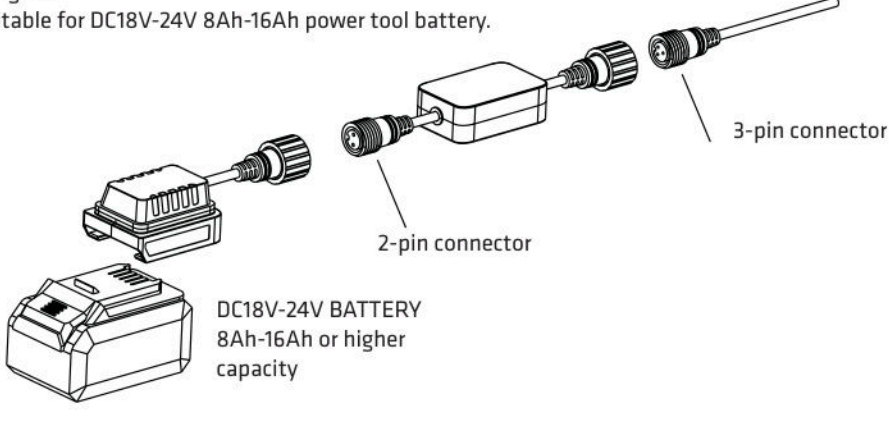

OIL DRAIN SYSTEM (ODS)

Before long-distance transport or long-term storage of the heater, the fuel tank must be emptied. Two methods are available: automatic and manual.

AUTOMATIC:

1. Disconnect the fuel return hose, replace it with the long oil hose (included in the accessory kit), and place the other end into a suitable container or external tank.
2. Switch on the device and leave it in standby mode. Press the ⚙ button three times to initiate connection, then press the button ⊙ another three times. The display will show **„ODS" (Oil Drain System)**, which activates the oil pump's drain program.
3. Tilt the device slightly, repeat step 2, and continue draining until the oil pump begins to produce a loud noise – this indicates that the fuel tank has been fully emptied.

Note:
Press the **POWER button** to exit ODS mode.



MANUAL:

Open the fuel inlet, and use the external oil pump to extract the oil. This enables a quick and complete drainage of the fuel tank.

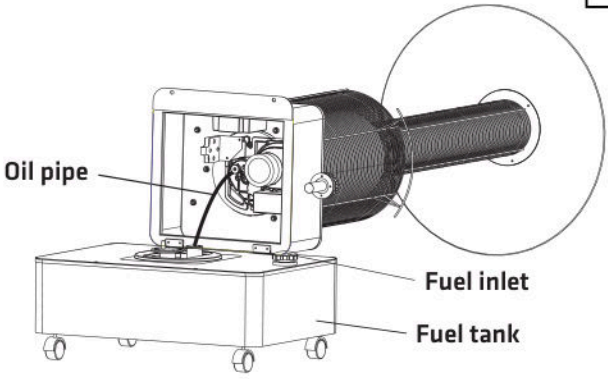

STORING

To store the heater, cool down and unplug the heater and wrap it in a plastic cover and keep it in a well ventilated area. It is better to not leave any oil inside.

⚠ CAUTION	Storing the heater outdoors or in a humid place can cause major issues.

CONTROL PANEL

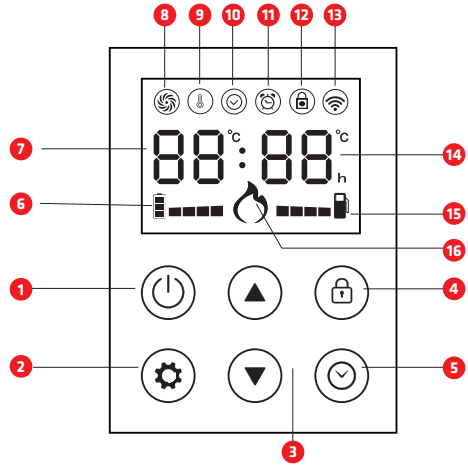

1.ON/OFF BUTTON
2.SET BUTTON
To switch between temperature mode and time period mode.
3.UP/DOWN BUTTON
To set the value of temperature and time after pressing the settings button or timer button.
4. LOCK BUTTON
Press and hold for 3sec,lock or unlock.
5.TIMER BUTTON
To set the working of time or to start working time,from 0-24H.

6.BATTERY CAPACITY INDICATOR
7.SET TEMPERATURE OR TIME MODE VALUE
8.FAN WORKING INDICATOR
9. TEMPERATURE CONTROL MODE INDICATOR
10.TIME CONTROL MODE INDICATOR
11.TIMER INDICATOR
12.CHILD LOCK INDICATOR
13.WIFI INDICATOR (CHOICE)
14.CURRENT AMBIENT TEMPERATURE VALUE OR TIMER VALUE
15.FUEL GAUGE INDICATOR
16.BURN FLAME INDICATOR

REMOTE CONTROL

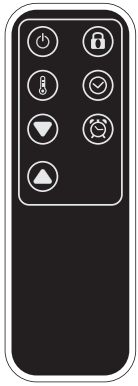

ON/OFF	⏻	Turn the heater on and off
Up/Down	▲ + ▼	To set the value of temperature and time
Temperature control mode	+ ▲ ▼	Select environment temperature: 10–45°C.
Time control mode	+ ▲ ▼	Select desired repetition time: 5-55 min
Timer	+ ▲ ▼	Select timer: 30 min – 24 Hour
Lock	Hold 3s	Lock and unlock

HOW TO USE

OPERATION & STOP

1. START WITH PRESSING „ON/OFF" SWITCH.
- Heater will be turned ON with a „beep" sound, and automatically operated.
- If you wish to stop the unit press „ON/OFF" switch one more time.

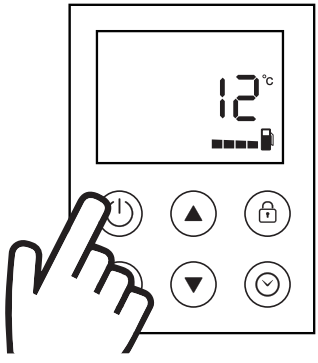

2. SET BUTTON
- Switch between temperature mode and time period mode.



temperature mode

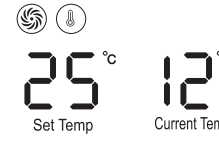

time mode

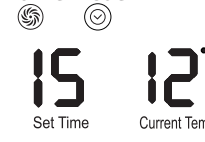

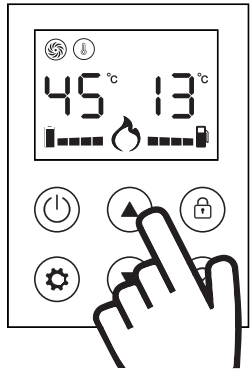

3. UP/DOWN BUTTON
- To set the value of temperature and time after pressing the settings button or timer button.
- You can set the desired temperature beteween 10-45°C.
- Set the desired operating time between 5 and 55 minutes. When 55 is displayed, press the UP button once more to activate Continuous Operation mode [ ].
- Set the timer between 1h-24h.

TIPS
- In order to be operated, the setting temperature should be higher than current temperature
- After power On, the default mode is temperature control mode.
- If you push the On/Off button during operation, the heater is stopped and the off timer function is cancelled

The model is equipped with a solenoid valve (by-pass device) which makes the remaining oil return to the oil tank. For 10 sec. from the time of burner powering off, the solenoid valve is in operation, which makes remaining oil return to the oil tank, and by this device, the smell caused by unburned gas is remarkably reduced.

HOW TO USE

TEMPERATURE CONTROL

1. Push On/Off button.

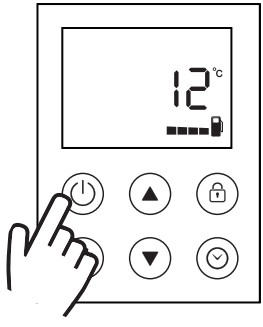

2. Push Set button ,please set temperature mode. At that time,temperature mode lamp is lit.

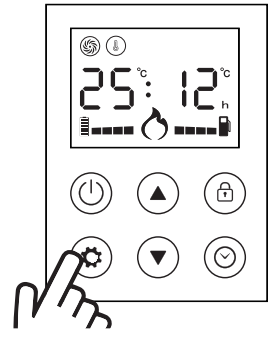

3. By pushing "▲ / ▼" button, please select desire temperature.
- The setting range : 10~45°C
- The default value : 25°C
- During the time you push "▲/▼", the setting temperature is increased/decreased very fast.
- The range of current temp display : -9~50°C

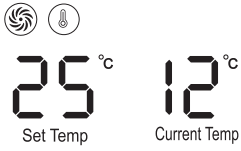

4. During operation, the current temp, and setting temp. both are displayed, and if you push On/Off button and make the operation stop, only current temp, is shown.

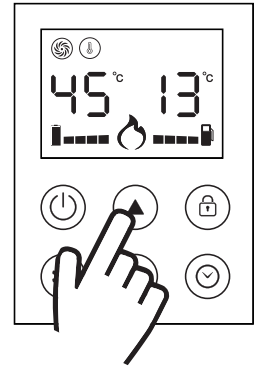

5. When the setting temp, is higher 2°C than current temp., it starts operation, and the setting temp, is less than 1 °C than current temp., the operation is stopped.
- Current temp.< Setting temp.... Operation (+2°C)
- Current temp. > Setting temp.... Operation stop (-1°C)

TIPS
- The current temp is less than -9°C(16°F), the-display of the temp, is ‚LO', and more than 50°C (99°F) it displays as ‚HI' (50°C is not same value as 99°F, actually 37°C is same value as 99°F)
- The setting temperature is increased / decreased 1°C by pushing of "▲/▼"button, if you push the button more than for 2 sec. the value is increased/ decreased 1 °C in 0.2 sec

HOW TO USE

TIME CONTROL

1. Push On/Off button.

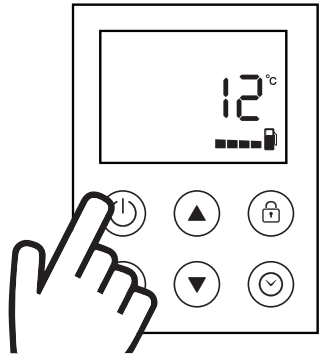

2. Push Set button ,please set time mode.
At that time mode lamp is lit.

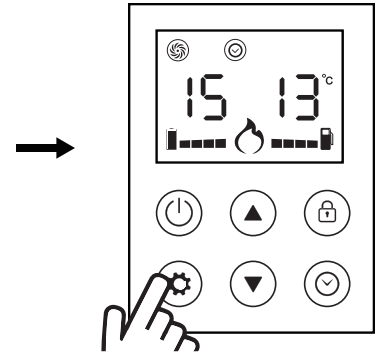

3. By pushing " ▲/▼ " button, please select desired repetition time. When you increase or decrease the repetition time by pushing " ▲/▼ " button, the time is blinking, and if you don't push button for 3 sec., this displayed blinking time is set as ,Repetition time'. At that time,the former Repetition time is automatically erased.

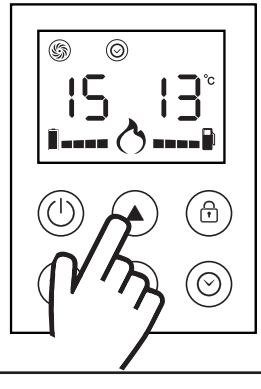

4. At the operation mode, the current temp and repetition time both are displayed, andwhen you turn it off by pushing On/Off button,current temp only displayed.

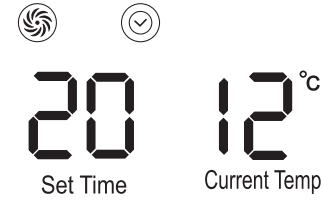

Repetition time of 20 refers to a 5-minute pause every 20 minutes of work.

5. The repetition time can be set from 5 min. to 55min. The operation is as much as setting time, and 5 min. pause time, which is repeated. When you increase one more from max. time 55min. It goes to ,Constant operation' [ ].

• This means, without pause time, the operation is constantly made.

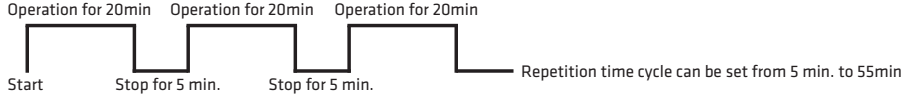

DAILY CHECK POINTS AND ADJUSTMENT

CLEANING OF FLAME SENSOR

■ CLEAN OF FLAME SENSOR (CdS)

- If the detection part of CdS is contaminated by soot or other dirt, the performance can be lowered and it may cause a problem.
- Take out the CdS which is placed in the lower part of the burner carefully.
- Clean the detection part of CdS with a soft cloth.
- Make sure the CdS is inserted correctly.(Mark „A" should be inserted fully)

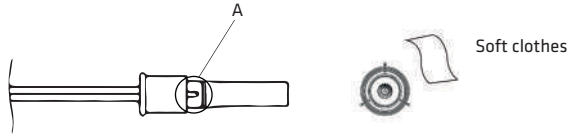

■ CHANGE OF COMPONENTS

- In case you need to change components, please contact us.
- In case repair or exchange of components, please contact the service center operated by our distributor or head office
- Do not try to repair this heater by non-licensed service personnel, because It may cause a worse condition. Instead contact your local service center, or a distributor that is designated by our company.

HOW TO CLEAN

CLEANING & MAINTENANCE

If you keep the heater in operation for a long time and you want to keep it clean, power off and cool down the heater, and pull out the plug as pictured above and clean according to the following instructions.

- Please pull out the front grille by raising it and pull it out to the front.
- Please clean the heating reflection which is in the back side of heater and burner area. (The burning pipe is coated by ceramic material so careful clean not to damage to the coating.)
- DO NOT DISASSEMBLE THE BURNING PARTS.
- Wipe the front controller area with a soft cloth.
- After cleaning is finished, assemble the front grille to the heater.

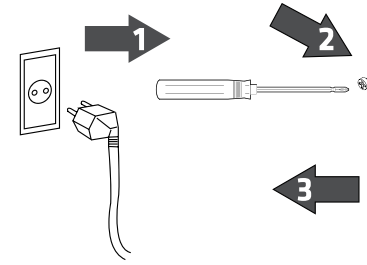

Raise the front grille a little to pull it out.
Assembly is the opposite way.

ADJUSTMENT

■ IN CASE OF SUDDEN STOP DURING OPERATION

- Check whether the heater is operating in Timer Mode. If so, the heater may pause for up to 5 minutes.
- Check whether the set temperature is lower than the current ambient temperature.
- Check whether the heater has been switched off using the ON/OFF button on the remote control or the control panel.
- Check whether the Sleep Timer function has been activated.
- Check whether the heater has stopped due to the automatic self-check function.

■ AIR FLOW-OUT

• If the electric pump is noisy and the burner has no ignition, this is caused by air flow into the electric pump and no oil distribution. If oil is completely used without any remaining in the tank, air can flow into the electric pump.

■ BLACK SMOKE

• In order to adapt to the difference between users at different latitudes and fuel quality, if the combustion is not sufficient and black smoke is discharged from the exhaust port, please adjust the following:

1. Adjust the pressure of the electronic pump. Counterclockwise to reduce the fuel injection volume.
2. Adjust the air suction hole. Increase inlet ring size, increase the air intake

■ DETAIL OF BURNER STRUCTURE

• When you contact a service person with a problem, please refer the detail structure of the burner pictured below.

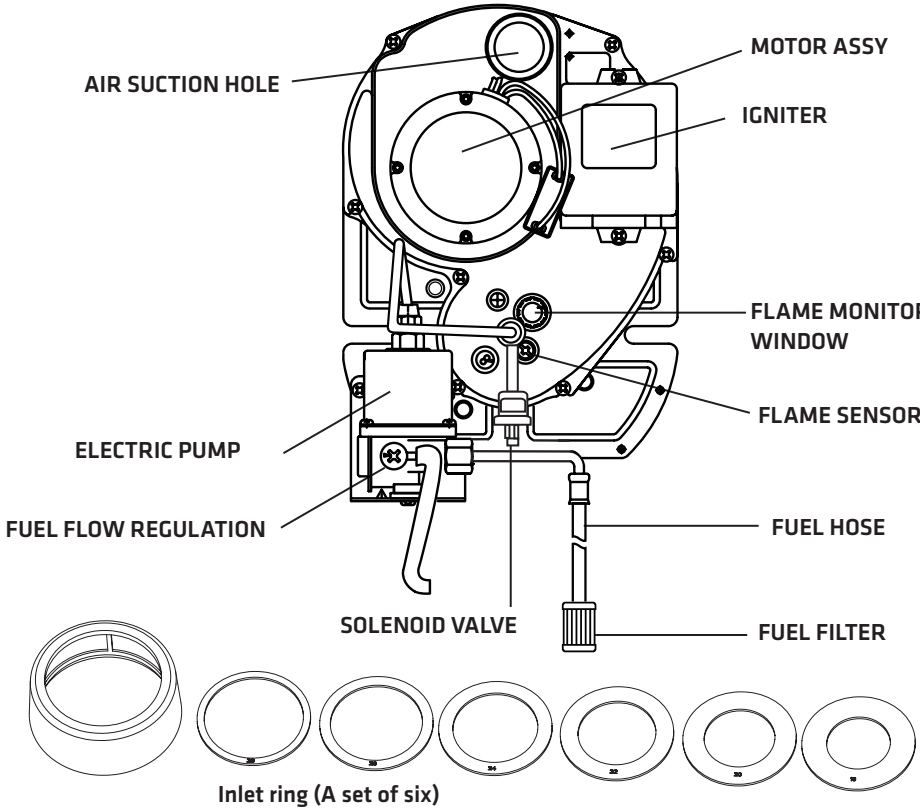

Inlet ring (A set of six)

• In order to adapt to the difference between users at different latitudes and fuel quality, if the combustion is not sufficient and black smoke is discharged from the exhaust port, please adjust the following:
1. Adjust the pressure of the electronic pump. Counterclockwise to reduce the fuel injection volume.
2. Adjust the air suction hole. Increase inlet ring size, increase the air intake

SPECIFICATION & ELECTRICAL WIRING DIAGRAM

MODEL	EMLO-DC-20-GARDEN
CALORIC VALUE	20kW 17200Kcal/h
FUEL CONSUMPTION	1.57-1.82L/h
BURNER TYPE	Electronic pump (pressurized spray type)
POWER SUPPLY	220-240V~ 50Hz
ELECTRIC POWER CONSUMPTION	35W
FUEL TANK SIZE	35L
PRODUCT SIZE (WxDxH)	675x655x2135mm
WEIGHT	36Kg
SAFETY DEVICE	Dual step overheating prevention, auto misfire detection, Excessive shock/Inclination sensor, Fuel shortage
CONTROL METHOD	Digital MICOM controller

•Do not use the heater at less than -20°C or more than 60°C, as it may cause a misfire from the ignition step.
•The structure and description can be changed without any notice for improvement of quality and performance

Installation of smoke exhaust pipe

1. Proper installation of smoke exhaust pipe

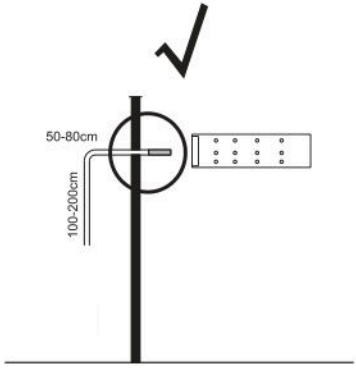

2. Wrong installation of smoke exhaust pipe

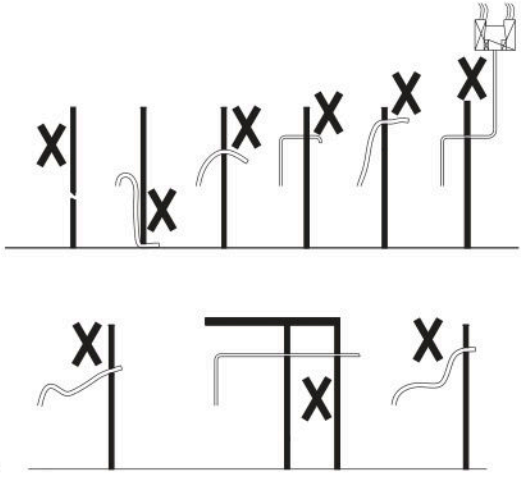

WIFI AND APP OPERATION:

HOW TO DOWNLOAD THE APP

1. Scan the QR code on the right side to start the procedure to download the APP, or you can download the APP "Termofol Smart" on APP Store or Google play, open the APP and register with your phone number or Email address.

Android

Apple

2. Before connection, make sure the radius of router product and phone shuould be 3-5 meter in a same space, and make sure the signal is good.

WIFI CONNECTION

1. Connect the product plug to the power supply, press and hold the child "LOCK" button for 10 seconds, and the button will light up.

2. Activate the mobile phone WIFI and Bluetooth, and run the Termofol Smart app. The connection steps are shown below (if the application is started, the interface will be slightly different).

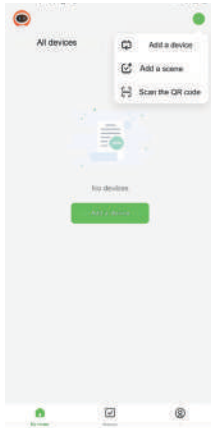

Add device



Select product type

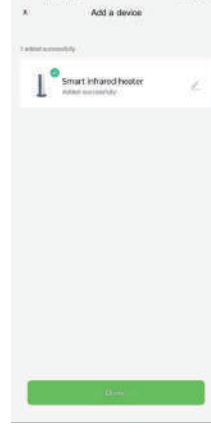

Connection successful



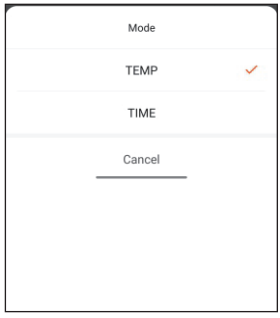

Selection mode

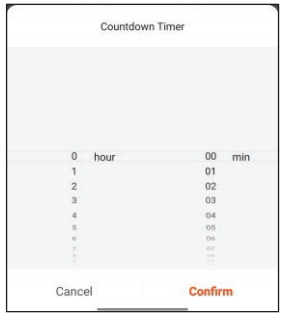

Countdown timer

Connection exception handling:

Use one phone as a hotspot and connect another phone to this network. Then run and connect the TERMOFOL SMART APP. If the connection succeeds, the issue may be related to the router settings.

If the device cannot connect:

a. Check whether the router is operating on the 2.4 GHz frequency band.

b. Check whether the WiFi password has been entered correctly.

c. Verify whether the router has reached the maximum number of connected devices.

d. Check whether the local firewall is blocking TERMOFOL SMART WiFi modules from accessing the network.

After successful connection, it is recommended to save the product device number available in the TERMOFOL SMART APP. In case of future connection issues, this number may be required by customer service for diagnostics and technical support.

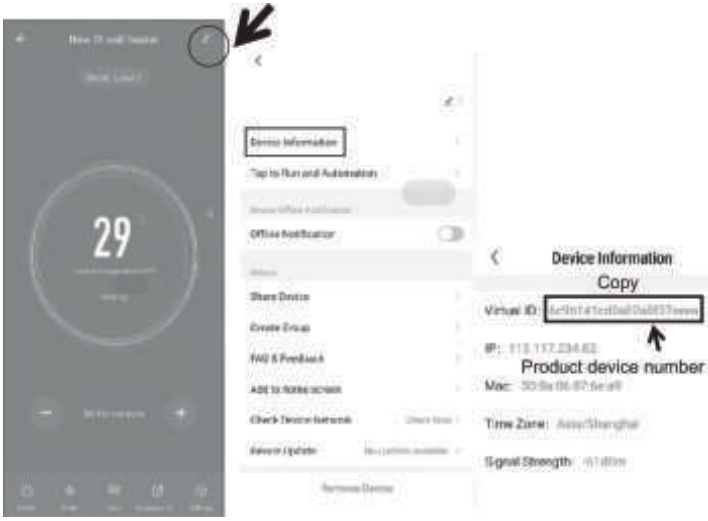

TROUBLESHOOTING

CHECK BELOW POINTS

Please check below points before you think trouble has occurred.

- Is Power ON?



- Is Fuel enough?



- Is Flame sensor clean?

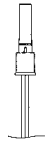

PROBLEM	CAUSE	SOLUTION
Er01+Alarm	Temperature sensor disconnected	Check for loose sensor terminals or damaged leads
Er02+Alarm	Product tilted or overturned	Place the product in a flat position
Er04+Alarm	Flame sensor detects light before ignition	Check that the flame sensor is in the correct position
Er04+Alarm	After prolonged operation, residual red glow from the combustion chamber is detected after the heater is switched off.	Allow the combustion chamber to cool down before restarting the heater.
Er05+Alarm (Two consecutive ignition failure alarms)	The blower is not operating, causing insufficient airflow through the air inlet or exhaust outlet.	Check for loose wiring connections. If the problem persists, replace the blower motor.
	Ignition failure – the ignition electrode does not generate a spark (no ignition sound and no visible spark through the inspection window).	Check whether the fuel pump wiring connections and terminals are secure.
	The fuel pump is not operating – no vibration or operating noise is detected.	Check the row of wire terminals for looseness
	The fuel pump is operating noisily, but fuel is not being delivered and no fuel flow is visible in the transparent fuel line. The fuel line may be damaged, leaking or blocked.	Check the fuel level in the tank. Inspect the fuel filter for contamination and replace it if necessary. Check the fuel line for leaks or blockages. If the problem persists, replace the fuel pump.
	The fuel nozzle does not atomize fuel properly, or the spray pattern is uneven. The nozzle may be clogged or damaged.	Poor fuel quality, prolonged storage of the heater, or fuel deposits may cause nozzle blockage. Clean or replace the fuel nozzle.

TROUBLESHOOTING

PROBLEM	CAUSE	SOLUTION
	Excessive air intake prevents proper ignition.	Install a smaller air inlet ring to reduce the airflow.
	Insufficient fuel injection pressure results in poor fuel atomization.	Turn the fuel pump adjustment screw 45° clockwise to increase fuel pressure and improve atomization.
Er06+Alarm	The overheat protection has been activated due to excessive product temperature.	Remove any objects restricting heat dissipation and place the heater in a well-ventilated area.
Er06+Alarm	The thermal protection wiring is damaged or has poor electrical contact.	Replace the damaged wiring.
Er16	Abnormal adapter input voltage.	Contact an authorized service center.
Thick smoke coming out of the exhaust port after ignition	Excess fuel accumulated in the combustion chamber before ignition. When ignited, the accumulated fuel burns with insufficient air supply, resulting in incomplete combustion and heavy smoke.	Install a larger air inlet ring to increase the airflow. After all accumulated fuel has been burned off, reinstall the original air inlet ring.
Black smoke emitted after shutting down	The fuel return valve does not operate correctly after shutdown, allowing fuel to enter the combustion chamber.	Check the electrical connections of the fuel return valve.
Noise at start-up	During ignition, rapid fuel combustion causes a temporary pressure increase and vibration inside the combustion chamber. Noise during the first 30 seconds of operation is normal.	–
Touch buttons are not working	The child lock function is activated [ ]	Press and hold the LOCK button for 5 seconds to deactivate the child lock.
	Touching the control panel during start-up may affect the sensitivity of the touch buttons.	Restart the heater after disconnecting and reconnecting the power supply.

TROUBLESHOOTING

PROBLEM	CAUSE	SOLUTION
Can't connect to WIFI	The WiFi function has not been activated.	Ensure that the WiFi icon is flashing  Press and hold the LOCK button for 8 seconds to activate WiFi pairing mode.
	Weak WiFi signal or network connection failure.	Ensure that the router, heater and mobile device are within 3–5 meters of each other during pairing. Verify that the mobile device is connected to WiFi and that WiFi and Bluetooth are enabled.
Remote control buttons not working	The remote control battery is missing, discharged or improperly installed.	Check the battery condition and installation. Use a mobile phone camera to verify that the infrared transmitter is operating correctly. If no infrared signal is detected, replace the battery or the remote control.
	The remote control is not pointed toward the receiver.	Point the remote control toward the receiver located on the display control panel.
OIL	Low fuel level detected in the fuel tank.	Refill the fuel tank.
Chg	Battery voltage is too low.	Recharge the battery.

GENERAL WARRANTY TERMS AND CONDITIONS

The warranty is provided by:
Termo-fol Sp. z o.o.
ul. Józefa Marcika 4A II/5
30-443 Kraków
Poland

NIP: 6762485192, REGON: 385665244

hereinafter referred to as the „Manufacturer".

1. Introduction

The Manufacturer provides a warranty to users who have purchased products directly from the Manufacturer or from an authorized distributor. The rights arising from this warranty are additional to the consumer rights provided under the applicable laws of the country of purchase and do not limit or exclude those rights.

The warranty applies only to devices that are used and maintained in accordance with the recommendations contained in the user manual. Failure to follow these recommendations may result in the loss of warranty rights.

All EMLO products must be operated in accordance with the user manual. Promotional offers and warranty periods may vary depending on the country where the product was purchased and are valid only within that territory.

2. Warranty Coverage

This warranty covers material and manufacturing defects of EMLO products. The Manufacturer undertakes to maintain the quality and functionality of the devices throughout the warranty period.

In the event that a defect resulting from material or manufacturing faults is identified, the device will be repaired or replaced at the Manufacturer's expense.

The Manufacturer shall not be liable for defects resulting from improper use of the device, lack of maintenance, mechanical damage, or interference by unauthorized third parties.

The warranty applies exclusively to EMLO products purchased from authorized distributors or directly from the Manufacturer.

3. Warranty Period

he warranty period begins on the date of purchase of the device. Proof of purchase, such as an invoice, receipt, or sales agreement, must be retained throughout the entire warranty period.

The standard warranty period for EMLO heaters is 24 months from the date of purchase.

Maintaining the full 24-month warranty period requires the completion of a mandatory service inspection before the end of the first 12 months of operation. The service inspection must include the replacement of the fuel nozzle and seals.

An additional 12-month warranty extension (36 months in total) is granted provided that the device is registered at www.emlo.com.pl within 12 weeks of the purchase date and the mandatory service inspection is completed before the end of the first 12 months of operation.

Failure to complete the required service inspection will result in the warranty period being reduced to 12 months from the date of purchase.

The Manufacturer reserves the right to verify documentation confirming that the required service inspection has been performed.

4. Warranty Procedure

In the event of a defect occurring during the warranty period, the customer is required to deliver the device to the service center together with proof of purchase. The customer is responsible for the cost of delivering the claimed product to the service center. If the warranty claim is accepted, the Manufacturer will cover the cost of returning the repaired or replaced product.

If the warranty claim is rejected, the customer shall bear the transportation costs in both directions.

If the repair is not covered under warranty, all costs related to diagnostics, repair, and transportation shall be borne by the customer. Before commencing any work, the Manufacturer will inform the customer of the reason for rejecting the warranty claim and provide a quotation for further actions.

Warranty claims may be submitted via the website www.emlo.com.pl, by telephone, or by e-mail. Customer service contact details are available at www.emlo.com.pl.

5. Warranty Limitations

The warranty does not cover:

• damage resulting from normal wear and tear of the device, including consumable parts such as seals, fuel nozzles, and other components subject to periodic replacement,

• damage, malfunction, or reduced performance of the device resulting from the use of incorrect fuel, fuel that does not meet the requirements specified in the user manual, contaminated fuel, or fuel of inadequate quality. The Manufacturer shall not be liable for any consequences arising from the operation of the device using such fuels, including damage to the fuel system, fuel nozzle, fuel pump, combustion chamber, or other components of the device,
• damage resulting from improper use or use contrary to the intended purpose,
• repairs carried out by unauthorized persons,
• damage resulting from the use of non-original or non-recommended spare parts,
• defects resulting from environmental conditions such as extreme temperatures, humidity, corrosion, UV radiation, or operation in an unsuitable environment,
• defects resulting from failure to perform the required maintenance and servicing of the device.

The Manufacturer reserves the right to charge the customer for diagnostic and repair costs if the identified defect is not covered by the warranty.

6. Limitation of Liability

The Manufacturer shall not be liable for damages resulting from:

• improper use of the product,
• repairs carried out by unauthorized persons,
• failure to perform the required maintenance,
• improper storage of the device,
• damage occurring during transportation of the product after it has been handed over to the carrier or recipient.

This warranty shall be governed by the laws applicable in the country where the product was purchased.

EMLO

by TERMOFOL

MONTAGEANLEITUNG

INFRAROT-ÖLHEIZER

MIT DC-BATTERIE-STARTSYSTEM

EMLO-DC-20-GARDEN



WIFI

DE

Installations- und Bedienungsanleitung

Hinweis:
Bitte lesen Sie die Anleitung, bevor Sie mit der Installation beginnen!

Lesen Sie vor Beginn der Installationsarbeiten die Montage- und Bedienungsanleitung sorgfältig durch und bewahren Sie sie zum späteren Nachschlagen auf.



Die Befolgung der in der Bedienungsanleitung enthaltenen Hinweise und die Einhaltung der darin aufgeführten Vorschriften gewährleisten einen sicheren Betrieb des Geräts.

BESCHREIBUNG DER SYMBOLE



Das Produkt entspricht den europäischen Richtlinien.

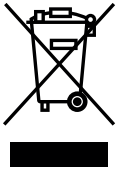

Das Symbol der durchgestrichenen Mülltonne bedeutet, dass das Gerät getrennt vom Hausmüll entsorgt werden muss. Das Produkt sollte gemäß den örtlichen Umweltvorschriften zur Abfallentsorgung recycelt werden. Indem Sie das gekennzeichnete Produkt vom Siedlungsabfall trennen, tragen Sie dazu bei, die Menge an Abfall zu verringern, die in Verbrennungsanlagen oder auf Deponien landet, und die potenziellen negativen Auswirkungen auf die menschliche Gesundheit und die Umwelt zu minimieren.



Versuchen Sie niemals, das Produkt auf eine andere Weise als in dieser Anleitung beschrieben zu zerlegen oder zu verändern.

SICHERHEITSHINWEISE

• Vielen Dank, dass Sie sich für unseren Ferninfrarot-Ölheizstrahler entschieden haben.
• Bitte lesen Sie diese Bedienungsanleitung sorgfältig durch, bevor Sie dieses Heizgerät in Betrieb nehmen.
• Es wird empfohlen, diese Anleitung an einem leicht zugänglichen Ort aufzubewahren.
• Der Benutzer ist verpflichtet, die „Sicherheitshinweise" vor der Verwendung sorgfältig zu lesen und diese Hinweise bei jeder Verwendung dieses Heizgeräts zu beachten.
• Die Inhalte (Funktionen und technische Daten) in diesem Handbuch können ohne vorherige Ankündigung geändert werden.

SICHERHEITSHINWEIS

Dies dient der Sicherheit des Benutzers und der Vermeidung von Sachschäden. Bitte lesen Sie diese Anleitung sorgfältig durch und befolgen Sie die darin enthaltenen Anweisungen.

• Je nach Inhalt wird es als „Warnung“ oder „Achtung“ eingestuft.



WARNUNG:
Eine unsachgemäße Verwendung kann zu Verletzungen oder zum Tod führen und eine Gefahr für Sachschäden darstellen.

BEDEUTUNG DER SYMBOLE



• Obligatorisch



• Verboten

⚠ WARNUNG

Verwenden Sie ausschließlich eine Stromversorgung mit 220–240 V Wechselstrom. (Andernfalls besteht Brand- oder Stromschlaggefahr.)

Verwenden Sie kein beschädigtes Netzkabel oder keinen beschädigten Stecker und keine lockere Steckdose. (Dies kann zu Kurzschlüssen, Bränden oder Stromschlägen führen.)

Ziehen Sie den Stecker nicht am Kabel oder mit nassen Händen aus der Steckdose. (Dies kann zu einem Brand oder einem Stromschlag führen.)

Verlängern Sie das Netzkabel nicht, indem Sie in der Mitte ein weiteres Kabel anschließen. (Dies kann zu einem Brand oder einem Stromschlag führen.)

Ziehen Sie vor der Reinigung unbedingt den Stecker aus der Steckdose und warten Sie, bis der heiße Ofen ausreichend abgekühlt ist. (Andernfalls besteht die Gefahr eines Stromschlags oder von Verbrennungen.)

Verwenden Sie die richtige Sicherung. (Andernfalls kann es zu Funktionsstörungen oder einem Brand kommen.)

Entfernen Sie zunächst eventuelle Verschmutzungen vom Stecker und stecken Sie ihn dann fest in die Steckdose. (Es kann zu Rauchentwicklung und einem Brand durch einen Kurzschluss kommen.)

Knicken Sie das Netzkabel nicht mit Gewalt und stellen Sie keine schweren Gegenstände darauf. (Dies kann das Gehäuse beschädigen und zu einem Brand oder Stromschlag führen.)

Stecken Sie den Stecker fest in die Steckdose, wobei nur der Erdungsanschluss (-) berührt werden darf. (Andernfalls besteht die Gefahr eines Stromschlags.)

Stellen Sie keine brennbaren Gegenstände in die Nähe des Heizgeräts und verwenden Sie dort keine brennbaren Stoffe, einschließlich Kraftstoff, Gas, Verdünner, Benzol, Sprühdosen, Lösungsmittel, flüchtige organische Verbindungen usw. (Es besteht Brand- oder Explosionsgefahr.)

⚠ WARNUNG

Es ist gefährlich, dieses Heizgerät durch Ziehen des Netzsteckers auszuschalten. (Dies kann zu einer Fehlfunktion oder einem Stromschlag führen)

Verwenden Sie dieses Heizgerät ausschließlich zum Heizen. (Verwenden Sie dieses Heizgerät nicht zum Trocknen von Kleidung, da dies einen Brand verursachen kann.) (Verwenden Sie dieses Heizgerät nicht, um Haustiere oder Pflanzen zu wärmen.)

Stellen Sie keine brennbaren Gegenstände in die Nähe des Heizgeräts, darunter Vorhänge, Teppiche, Papier, Streichhölzer, Kleidung usw. (Es besteht Brandgefahr.)

Lassen Sie dieses Heizgerät nicht laufen, während Sie schlafen. (Da während des Schlafs keine Belüftung stattfindet, geht dem Raum schnell der Sauerstoff aus.)

Nicht im Schlafzimmer und in kleinen, geschlossenen Räumen verwenden.

Stellen Sie keine brennbaren Gegenstände aus Vinyl oder Kunststoff auf das Heizgerät und decken Sie das Heizgitter nicht mit Kleidung ab. (Es besteht Brandgefahr.)

Es ist gefährlich, die Hände oder andere Gegenstände in den Grill oder Ofen zu stecken oder das Heizgerät einem starken Stoß oder einer starken Krafteinwirkung auszusetzen. (Es besteht Brand-, Verbrennungs- oder Stromschlaggefahr.)

Es ist gefährlich, dieses Heizgerät über einen längeren Zeitraum in einem geschlossenen Raum oder in der Nähe von Kindern, älteren Menschen und gebrechlichen Personen zu verwenden. (Es wird empfohlen, die Fenster zu öffnen, um frische Luft in den Raum zu lassen, wenn es stickig ist.)

Während des Betriebs nicht bewegen oder transportieren. (Dies kann zu Bränden oder Verbrennungen führen.) (Wenn Sie dieses Heizgerät bewegen möchten, müssen Sie es ausschalten und den Netzstecker ziehen, bevor Sie es bewegen.)

Berühren Sie keine heißen Oberflächen wie den Grill, den Ofen usw., während das Heizgerät in Betrieb ist oder nachdem der Heizvorgang beendet wurde. Achten Sie besonders darauf, Kinder von den heißen Oberflächen fernzuhalten, da diese Verbrennungen verursachen können.

Das Gerät darf nicht von Personen (einschließlich Kindern) mit eingeschränkten körperlichen, sensorischen oder geistigen Fähigkeiten oder mangelnder Erfahrung und Kenntnis verwendet werden, es sei denn, sie werden beaufsichtigt oder wurden entsprechend unterwiesen.

Setzen Sie das Heizgerät während der Reinigung keinem Wasser aus. (Dies kann zu einem Brand oder einem Stromschlag führen.)

Kinder dürfen unter Aufsicht nicht mit dem Gerät spielen.

Es ist gefährlich, dieses Heizgerät durch Ziehen des Netzsteckers auszuschalten. (Dies kann zu Fehlfunktionen oder einem Stromschlag führen

Achten Sie während des Betriebs des Heizgeräts auf eine gute Belüftung und verwenden Sie es nicht in einem stickigen Raum, in dem keine Belüftung möglich ist. (Es muss sechsmal pro Stunde für Frischluftzufuhr gesorgt werden.) (Bei unvollständiger Verbrennung aufgrund von Sauerstoffmangel kann der Kohlenmonoxidgehalt ansteigen und zu einer Vergiftung führen.)

Es wird empfohlen, dieses Heizgerät nicht in sehr hoch gelegenen Gebieten zu verwenden. Verwenden Sie dieses Heizgerät nicht in Gebieten, die höher als 1.500 m über dem Meeresspiegel liegen. In Gebieten zwischen 700 und 1.500 m über dem Meeresspiegel ist eine regelmäßige Belüftung erforderlich. Aufgrund des Sauerstoffmangels kann der Kohlenmonoxidgehalt ansteigen und das Risiko einer Kohlenmonoxidvergiftung erhöhen.

⚠ WARNUNG

Das Gerät darf nicht in Räumen mit einer Fläche von weniger als 80 m^2 verwendet werden.

Verwenden Sie dieses Heizgerät nicht an instabilen Standorten. (Verwenden Sie dieses Heizgerät nicht auf einer schrägen Fläche oder einem wackeligen Untergrund.) (Das Heizgerät könnte herunterfallen, was zu einem Brand oder einer Fehlfunktion führen kann.)

⚠ ACHTUNG

Stellen Sie dieses Heizgerät nicht auf einen instabilen Untergrund, wie z. B. einen unebenen oder geneigten Boden.
(Die Heizung funktioniert möglicherweise nicht richtig.

Ziehen Sie den Stecker aus der Steckdose, wenn es blitzt oder donnert oder wenn Sie das Gerät längere Zeit nicht benutzen. (Andernfalls besteht die Gefahr eines Stromschlags, eines Kurzschlusses oder eines Brandes.)

Setzen Sie die Fernbedienung keinen übermäßigen Stößen aus und bauen Sie sie nicht eigenmächtig auseinander.

Setzen Sie das Heizgerät keinem direkten Wasserkontakt aus und verwenden Sie zur Reinigung kein Benzol, kein Verdünnungsmittel und keinen Alkohol. (Andernfalls besteht die Gefahr eines Stromschlags, eines Kurzschlusses oder eines Brandes.)

Verwenden Sie dieses Heizgerät nicht an Orten, an denen es Feuchtigkeit ausgesetzt ist, wie beispielsweise im Badezimmer. (Dies kann zu einem Kurzschluss oder einem Stromschlag führen.)

Wenden Sie sich an Ihren Kundendienst vor Ort, falls das Netzkabel beschädigt ist. (Andernfalls besteht die Gefahr eines Stromschlags, eines Kurzschlusses oder eines Brandes.)

Achten Sie bei der Lagerung dieses Heizgeräts darauf, dass es an einem trockenen Ort im Innenbereich und nicht in einer heißen und feuchten Umgebung aufbewahrt wird. (Andernfalls rostet es oder es treten Probleme auf.)

Ist das Netzkabel beschädigt, muss es vom Hersteller, dessen Kundendienst oder einer anderweitig qualifizierten Person ausgetauscht werden, um Gefahren zu vermeiden.

SICHERHEITSZEICHEN



Warnzeichen:
1. Warnung vor heißen Oberflächen 2. Warnung vor brennbaren Materialien
3. Warnung vor Sprengstoffen 4. Warnung vor Erstickungsgefahr

Vorgeschriebene Schilder:
5. Allgemeines Pflichtzeichen 6. Ziehen Sie den Stecker aus der Steckdose 7. Lesen Sie die Bedienungsanleitung

Verbotsschilder:
8. Verbot der Verwendung offener Flammen 9. Verbot des Löschens mit Wasser 10. Rauchverbot

HINWEISE VOR DER INSTALLATION

1. Vergewissern Sie sich, dass der Ort, an dem Sie dieses Heizgerät verwenden möchten, sicher ist.

- Der Untergrund und die Umgebung sollten eben, nicht brennbar und fest sein.
- Um den Heizkörper herum muss ausreichend Platz vorhanden sein: mindestens 15 cm Abstand zur Wand und zu den Seiten, mindestens 1 m Abstand zur Decke und zur Vorderseite, ohne Hindernisse.
- Beim Betrieb des Heizgeräts in kleinen Räumen kann eine zusätzliche Belüftung erforderlich sein. Je nach Einbaubedingungen kann ein 5 m langer Aluminiumkanal mit Ø 100 mm verwendet werden.
- Das Ende des Abluftkanals muss vor Regen geschützt werden.
- Sie müssen regelmäßig für Frischluft sorgen, indem Sie ein Fenster öffnen oder einen Ventilator verwenden.
- Sie müssen einen Feuerlöscher neben dem Heizgerät aufstellen.
- In der Nähe des Heizgeräts darf es keine direkte Sonneneinstrahlung oder übermäßige Hitze geben.
- Nachdem Sie die Installation befestigt haben, arretieren Sie die Rolle, um ein unerwartetes Verrutschen zu vermeiden.
- Verwenden Sie dieses Heizgerät nicht in der Nähe von Stoffvorhängen, Teppichen oder Vorhängen aus Kunststoff oder Vinyl, die das Heizgerät bedecken könnten, wenn sie durch Wind oder andere äußere Einwirkungen herunterfallen, da dies einen Brand verursachen kann.
- Das Heizgerät darf nicht unmittelbar unter einer Steckdose aufgestellt werden.
- So positioniert, dass der Stecker zugänglich ist.

2. Als Kraftstoff müssen Sie Diesel oder Kerosin verwenden.

- Wenn Sie einen anderen Kraftstoff verwenden, kann dies zu übermäßiger Rußbildung oder Funktionsstörungen führen.
- Das Heizgerät muss während des Betankens ausgeschaltet sein.
- Die Wartung muss vom Hersteller oder seinem Kundendienst durchgeführt werden, der bei einem Ölaustritt zu kontaktieren ist.
- Die Vorschriften zur Entsorgung von Öl bei der Verschrottung des Geräts müssen befolgt werden.

3. Stromversorgungs
Dieses Heizgerät kann entweder mit Wechselstrom 220–240 V, 50 Hz oder einem Gleichstrom-24-V-Batteriesystem betrieben werden. Verwenden Sie für das Heizgerät ausschließlich die angegebene Stromquelle.

PRODUKTMERKMALE & SICHERHEITSVORRICHTUNGEN

1. Temperaturregelung und Timer-Steuerungsmodi
- Das Produkt arbeitet bei der eingestellten Temperatur**,** um eine konstante Umgebungstemperatur aufrechtzuerhalten.
  (Temperatureinstellbereich: 10 °C–45 °C)
- **Timer-Steuerungsmodus:**
  Das Produkt arbeitet im Intervallbetrieb, um Energie zu sparen.

2. Mehrere Sicherheitsvorrichtungen
- Doppelter Überhitzungsschutz
- Flammenerkennung
- Kippschutz
- Kindersicherung

3. 24-Stunden-Timer Heizungs
4. Kraftstoffvorwärmung bei niedrigen Temperaturen

Wenn die Umgebungstemperatur unter 5 °C fällt, wird der Kraftstoff vorgewärmt, um die Fließfähigkeit des Kraftstoffs zu verbessern und die Zündwahrscheinlichkeit zu erhöhen. Je nach Umgebungstemperatur variiert die Vorwärmzeit (50–140 s). Nach dem Start des Aufwärmvorgangs zeigt das Display die verbleibende Vorwärmzeit an.

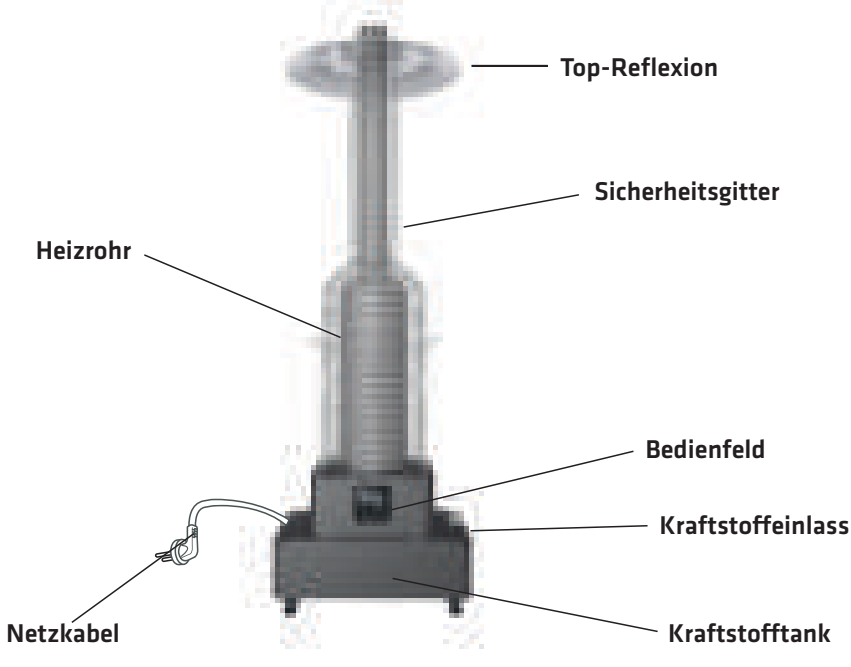

AUFBAU UND BESCHREIBUNG FÜR DAS MODELL

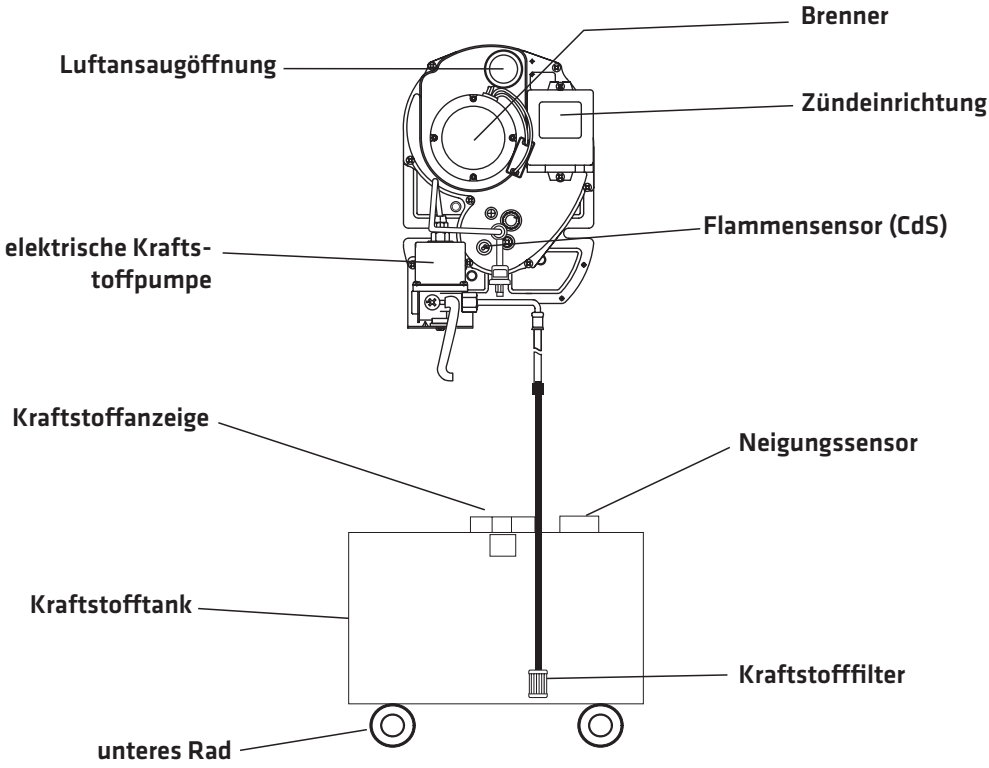

MONTAGE DER KAMINANLAGE

1. Nehmen Sie das Befestigungsset, den Keramikwabenblock, die Kaminbaugruppe und die Isolierabdeckung aus der Verpackung.

2. Setzen Sie den Keramikblock in Wabenform, wie in den Abbildungen 1–2 dargestellt, in die Kaminanschlussöffnung der Heizkammer ein.

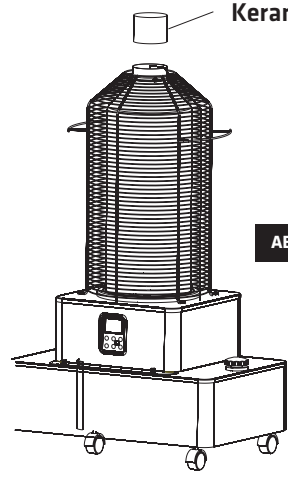

ABBILDUNG 1

3. Setzen Sie, wie in den Abbildungen 3–4 dargestellt, die Kaminbaugruppe in die Anschlussstelle an der Heizkammer ein und befestigen Sie sie mit drei M6×-10-Schrauben.

4. Wie in den Abbildungen 5–6 dargestellt, setzen Sie die Isolierabdeckung auf die Montageplatte der Kaminbaugruppe, richten Sie sie an den Befestigungslöchern aus und befestigen Sie sie mit drei M4×8-Schrauben.

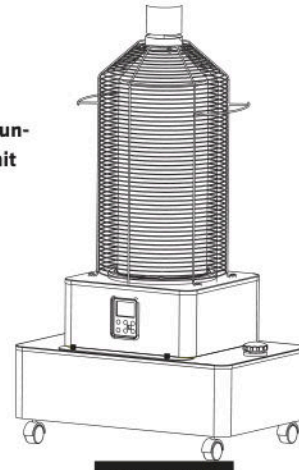

ABBILDUNG 2

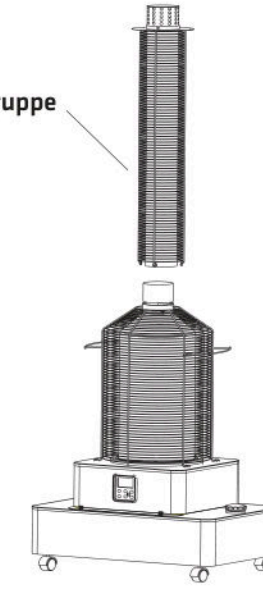

ABBILDUNG 3

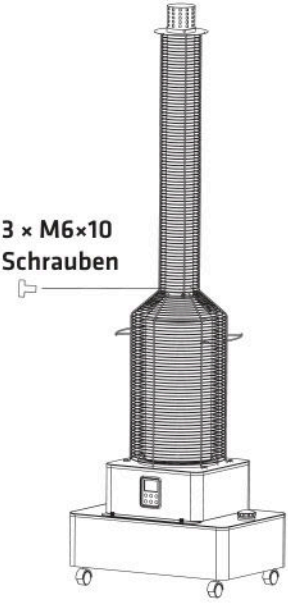

ABBILDUNG 4

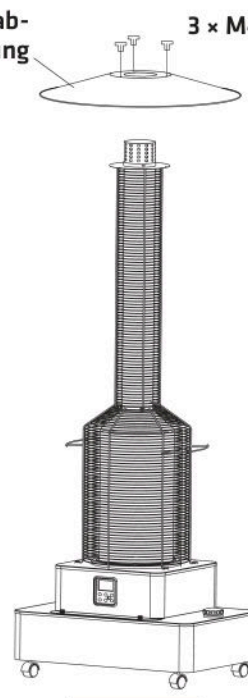

ABBILDUNG 5



ABBILDUNG 6

BATTERIE EINBAUEN

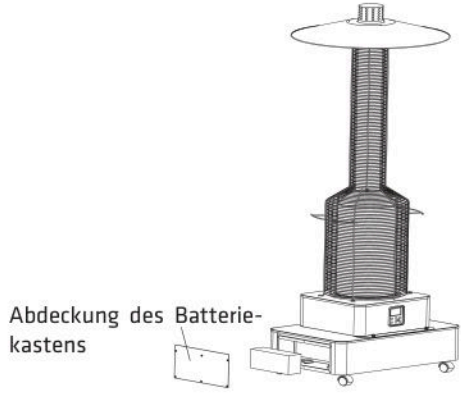

Bild 1.
Geeignet für Lithium-Eisenphosphat-Batterien (LiFePO4) DC 22,4 V, 8 Ah–16 Ah, Größe unter 230 x 100 x 200 mm.

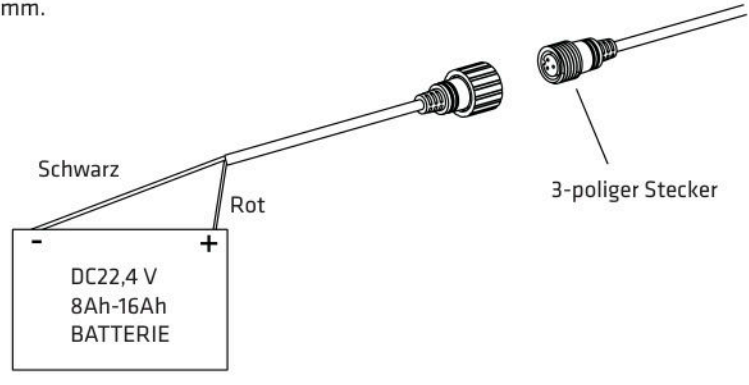

Bild 2.
Geeignet für 18-V- bis 24-V-Akku-Elektrowerkzeuge mit 8 Ah bis 16 Ah.

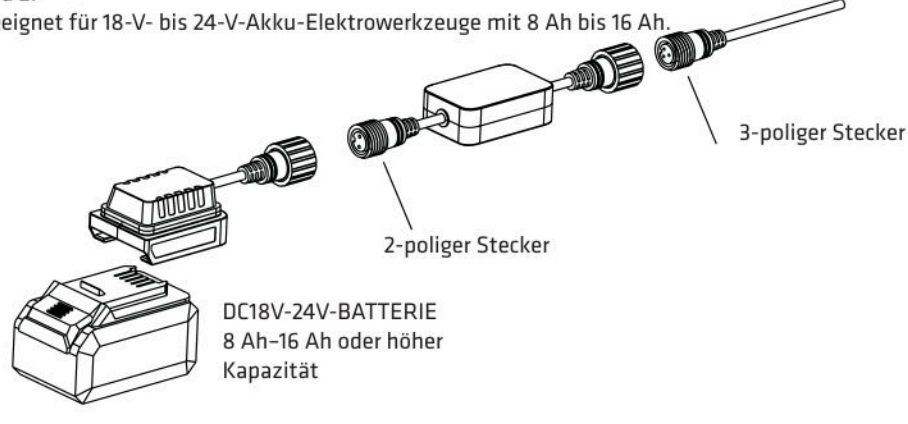

ÖLABLAUFSYSTEM (ODS)

Vor einem Ferntransport oder einer längeren Lagerung des Heizgeräts muss der Kraftstofftank geleert werden. Dazu stehen zwei Methoden zur Verfügung: die automatische und die manuelle.

AUTOMATISCH:

1. Trennen Sie den Kraftstoffrücklaufschlauch, ersetzen Sie ihn durch den langen Ölschlauch (im Zubehörsatz enthalten) und führen Sie das andere Ende in einen geeigneten Behälter oder einen externen Tank.
2. Schalten Sie das Gerät ein und lassen Sie es im Standby-Modus. Drücken Sie die Taste dreimal, um die Verbindung herzustellen, und drücken Sie die Taste anschließend noch einmal dreimal. Auf dem Display erscheint **„ODS“ (Oil Drain System)**, wodurch das Ablassprogramm der Ölpumpe aktiviert wird.
3. Neigen Sie das Gerät leicht, wiederholen Sie Schritt 2 und lassen Sie das Öl weiter ablaufen, bis die Ölpumpe ein lautes Geräusch von sich gibt – dies zeigt an, dass der Kraftstofftank vollständig entleert ist.



Hinweis:
Drücken Sie die **POWER-Taste,**
um den ODS-Modus zu verlassen.

ANLEITUNG:

Öffnen Sie den Kraftstoffeinlass und saugen Sie das Öl mit der externen Ölpumpe ab. Dies ermöglicht eine schnelle und die vollständige Entleerung des Kraftstofftanks.

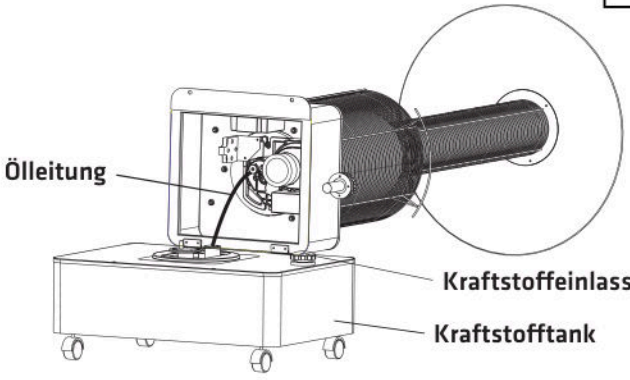

LAGERUNG

Um das Heizgerät zu lagern, lassen Sie es abkühlen, ziehen Sie den Netzstecker, wickeln Sie es in eine Plastikfolie ein und bewahren Sie es an einem gut belüfteten Ort auf. Es ist ratsam, kein Öl im Gerät zu lassen.

ACHTUNG	Die Lagerung des Heizgeräts im Freien oder an einem feuchten Ort kann zu erheblichen Problemen führen.

BEDIENFELD

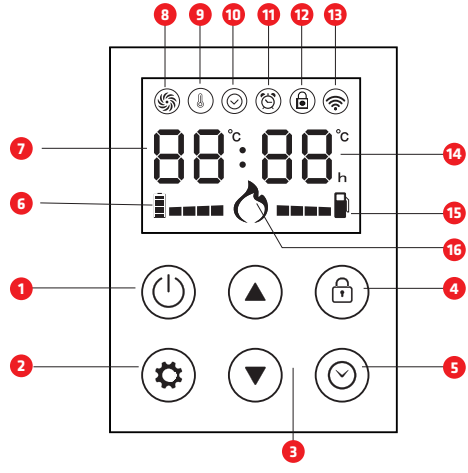

1. EIN-/AUS-TASTE
2. EINSTELLEN-TASTE
Um zwischen dem Temperaturmodus und dem Zeitmodus zu wechseln.
3. Auf-/Ab-Taste
So stellen Sie Temperatur und Zeit nach dem Drücken ein die Einstellungs- oder Timer-Taste.
4. Sperrtaste
3 Sekunden lang gedrückt halten, um zu sperren oder zu entsperren.
5. TIMER-TASTE
Um die Betriebszeit einzustellen oder die Betriebszeit zu starten, von 0 bis 24 Stunden.

6. ANZEIGE FÜR DIE AKKUKAPAZITÄT
7. TEMPERATUR ODER ZEITMODUS EINSTELLEN
8. Betriebsanzeige für den Lüfter
9. Anzeige für den Temperaturregelungsmodus
10. Anzeige für den Zeitsteuerungsmodus
11. TIMER-ANZEIGE
12. Kindersicherungsanzeige
13. WLAN-Anzeige (optional)
14. Aktueller Wert der Umgebungstemperatur oder TIMER-WERT
15. KRAFTSTOFFANZEIGE
16. Flammenanzeige

FERNBEDIENUNG

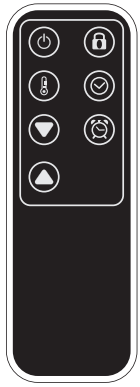

EIN/AUS	⏻	Die Heizung ein- und ausschalten
Nach oben/Nach unten	▲ + ▼	So stellen Sie Temperatur und Zeit ein
Temperaturregelungsmodus	🌡 + ▲ ▼	Umgebungstemperatur auswählen: 10–45°C.
Zeitsteuerungsmodus	🕒 + ▲ ▼	Wählen Sie die gewünschte Wiederholungsdauer aus: 5–55 Min.
Timer	⏰ + ▲ ▼	Timer auswählen: 30 Minuten – 24 Stunden
Schloss	3 Sekunden halten	Sperren und entsperren

ANLEITUNG

BETRIEB & STOP

1. Beginnen Sie damit, den „Ein/Aus“-Schalter zu betätigen.

- Die Heizung schaltet sich mit einem Piepton ein und läuft automatisch.
- Wenn Sie das Gerät ausschalten möchten, drücken Sie den „ON/OFF“-Schalter noch einmal.

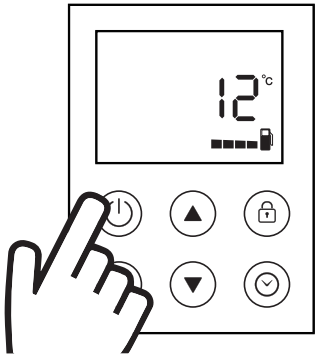

2. SET-TASTE

- Wechseln Sie zwischen dem Temperaturmodus und dem Zeitmodus.

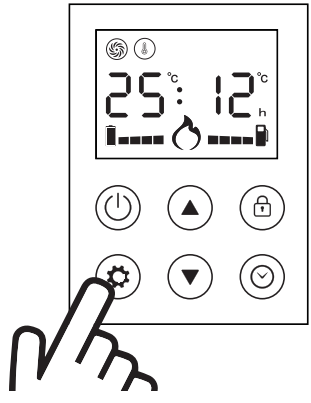

Temperaturmodus

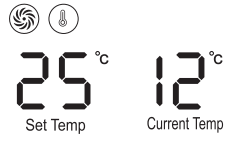

Zeitmodus

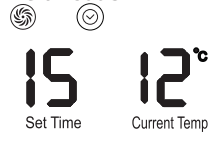



3. AUF-/AB-TASTE

- Zum Einstellen der Temperatur und der Zeit nach dem Drücken der Einstelltaste oder der Timer-Taste.
- Sie können die gewünschte Temperatur zwischen 10 und 45 °C einstellen.
- Stellen Sie die gewünschte Betriebszeit zwischen 5 und 55 Minuten ein. Wenn 55 angezeigt wird, drücken Sie die Auf--Taste noch einmal, um den Dauerbetrieb zu aktivieren [ ].
- Stellen Sie den Timer auf eine Dauer zwischen 1 und 24 Stunden ein.

TIPPS

- Damit das Gerät in Betrieb genommen werden kann, sollte die eingestellte Temperatur höher sein als die aktuelle Temperatur
- Nach dem Einschalten befindet sich das Gerät standardmäßig im Temperaturregelungsmodus.
- Wenn Sie während des Betriebs die Ein-/Aus-Taste drücken, wird die Heizung ausgeschaltet und die Ausschalt-Timer-Funktion abgebrochen.

Das Modell ist mit einem Magnetventil (Bypass-Vorrichtung) ausgestattet, das dafür sorgt, dass das restliche Öl in den Öltank zurückfließt. Das Magnetventil ist ab dem Zeitpunkt des Ausschaltens des Brenners für 10 Sekunden in Betrieb, wodurch das restliche Öl in den Öltank zurückfließt; durch diese Vorrichtung wird der durch unverbranntes Gas verursachte Geruch deutlich reduziert.

ANLEITUNG

TEMPERATURREGELUNG

1. Drücken Sie die Ein-/Aus-Taste.

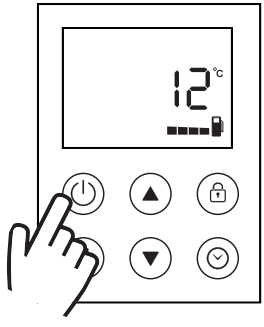

2. Drücken Sie die Taste „Set“ und stellen Sie bitte den Temperaturmodus ein. Zu diesem Zeitpunkt leuchtet die Temperaturanzeige.

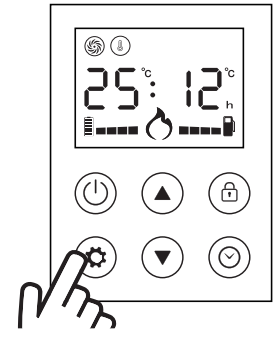

3. Wählen Sie bitte die gewünschte Temperatur aus, indem Sie die Taste „ ▲ / ▼ “ drücken.
• Einstellbereich: 10–45 °C
• Der Standardwert: 25 °C
• Solange Sie die Taste „ ▲ / ▼“ gedrückt halten, wird die Einstellung
Die Temperatur steigt/sinkt sehr schnell an.
• Anzeigebereich der Stromtemperatur: -9 bis 50 °C

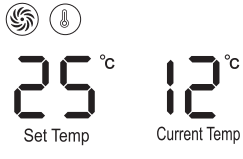

4. Während des Betriebs werden sowohl die aktuelle Temperatur als auch die eingestellte Temperatur angezeigt. Wenn Sie die Ein-/Aus-Taste drücken und den Betrieb anhalten, wird nur die aktuelle Temperatur angezeigt.

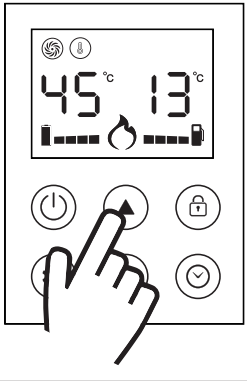

5. Wenn die Solltemperatur um 2 °C über der aktuellen Temperatur liegt, wird der Betrieb gestartet; liegt die Solltemperatur um weniger als 1 °C unter der aktuellen Temperatur, wird der Betrieb beendet.
• Aktuelle Temperatur: < Temperatur wird eingestellt...
Betrieb (+2 °C)
• Aktuelle Temperatur > Solltemperatur...
Betriebsstopp (-1 °C)

TIPPS
• Liegt die aktuelle Temperatur unter -9 °C (16 °F), wird auf dem Display „LO“ angezeigt; liegt sie über 50 °C (99 °F), wird „HI“ angezeigt (50 °C entspricht nicht 99 °F; tatsächlich entspricht 37 °C 99 °F).
• Durch Drücken der Taste „ ▲/▼“ wird die eingestellte Temperatur um 1 °C erhöht bzw. verringert. Wenn Sie die Taste länger als 2 Sekunden gedrückt halten, ändert sich der Wert innerhalb von 0,2 Sekunden um 1 °C.

ANLEITUNG

ZEITSTEUERUNG

1. Drücken Sie die Ein-/Aus-Taste.

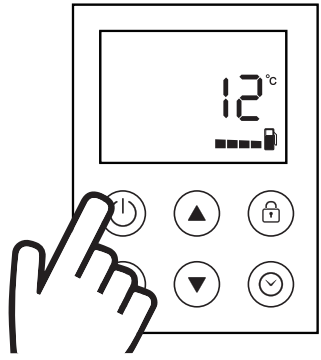

2. Drücken Sie die Taste „Set“ und stellen Sie den Zeitmodus ein. Zu diesem Zeitpunkt leuchtet die Betriebsanzeige .

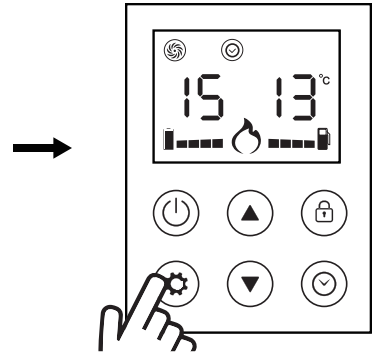

3. Wählen Sie durch Drücken der Taste „ ▲/ ▼ “ die gewünschte Wiederholungszeit aus. Wenn Sie die Wiederholungszeit durch Drücken der Taste „ ▲ / ▼“ erhöhen oder verringern, blinkt die angezeigte Zeit. Wenn Sie die Taste 3 Sekunden lang nicht drücken, wird diese blinkende Zeit als „Wiederholungszeit“ gespeichert. Die zuvor eingestellte Wiederholungszeit wird dabei automatisch gelöscht.

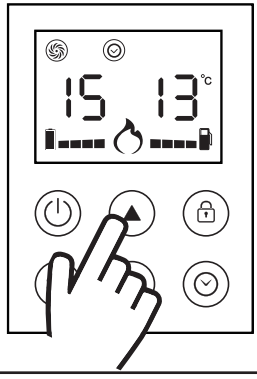

4. Im Betriebsmodus werden sowohl die aktuelle Temperatur als auch die Wiederholungszeit angezeigt; wenn Sie das Gerät durch Drücken der Ein-/Aus-Taste ausschalten, wird nur noch die aktuelle Temperatur angezeigt.

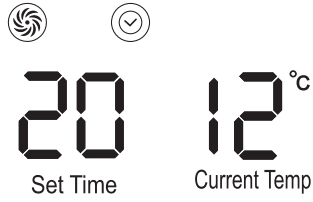

Die Wiederholungszeit von 20 bedeutet, dass alle 20 Arbeitsminuten eine Pause von 5 Minuten eingelegt wird.

5. Die Wiederholungsdauer kann zwischen 5 und 55 Minuten eingestellt werden. Der Betrieb besteht aus der eingestellten Zeit sowie einer Pause von 5 Minuten, wobei dieser Zyklus wiederholt wird. Wenn Sie die maximale Zeit von 55 Minuten um eine weitere Einheit erhöhen, wechselt das Gerät in den „Dauerbetrieb“ [ ].
• Das bedeutet, dass der Vorgang ohne Unterbrechung ständig ausgeführt wird.

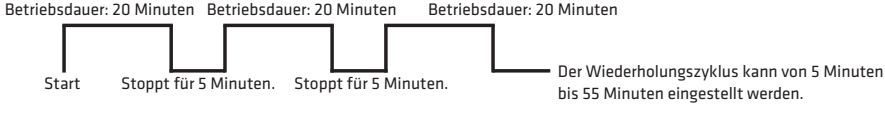

TÄGLICHE KONTROLPUNKTE UND ANPASSUNGEN

REINIGUNG DES FLAMMENSENSORS

■ FLAMMENSENSOR (CdS) REINIGEN

• Wenn der Sensorbereich des CdS mit Ruß oder anderen Verschmutzungen verunreinigt ist, kann dies zu einer Beeinträchtigung der Leistung führen und Probleme verursachen.
• Nehmen Sie den CdS, der sich im unteren Teil des Brenners befindet, vorsichtig heraus.
• Reinigen Sie den Sensorbereich des CdS mit einem weichen Tuch.
• Achten Sie darauf, dass die CdS-Karte richtig eingesetzt ist. (Die Markierung „A“ sollte vollständig eingesteckt sein.)

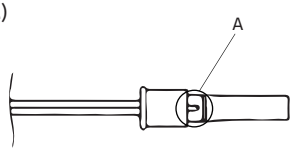



Weiche Kleidung

■ AUSTAUSCH VON KOMPONENTEN

• Falls Sie Komponenten austauschen müssen, wenden Sie sich bitte an uns.
• Im Falle einer Reparatur oder eines Austauschs von Komponenten wenden Sie sich bitte an das von unserem Vertriebspartner oder unserer Zentrale betriebene Servicecenter
• Versuchen Sie nicht, dieses Heizgerät durch nicht autorisiertes Servicepersonal reparieren zu lassen, da dies zu einer Verschlimmerung des Problems führen kann. Wenden Sie sich stattdessen an Ihr örtliches Servicecenter oder an einen von unserem Unternehmen autorisierten Händler.

SO REINIGEN SIE

REINIGUNG UND WARTUNG

Wenn Sie das Gerät über einen längeren Zeitraum in Betrieb halten und es sauber halten möchten, schalten Sie es aus, lassen Sie es abkühlen, ziehen Sie den Stecker wie oben abgebildet heraus und reinigen Sie es gemäß den folgenden Anweisungen.
• Bitte heben Sie den Kühlergrill an und ziehen Sie ihn nach vorne heraus.
• Bitte reinigen Sie die Hitzeschutzblende auf der Rückseite des Heizelements und im Bereich des Brenners. (Das Brennerrohr ist mit Keramik beschichtet; gehen Sie daher beim Reinigen vorsichtig vor, um die Beschichtung nicht zu beschädigen.)
• Die brennenden Teile dürfen nicht zerlegt werden.
• Wischen Sie den Bereich um den Front-Controller mit einem weichen Tuch ab.
• Bringen Sie nach Abschluss der Reinigung das Frontgitter wieder am Heizgerät an.

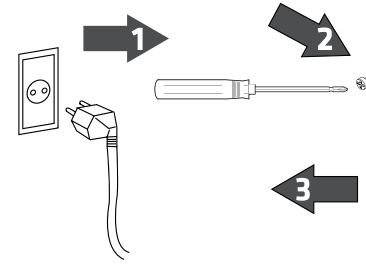

Heben Sie den Kühlergrill ein wenig an, um ihn herauszuziehen. Die Montage erfolgt in umgekehrter Reihenfolge.

EINSTELLUNG

■ IM FALLE EINES PLÖTZLICHEN BETRIEBSSTILLSTANDS

- Prüfen Sie, ob der Heizkörper im Timer-Modus läuft. Ist dies der Fall, kann der Heizkörper bis zu 5 Minuten lang pausieren.
- Prüfen Sie, ob die eingestellte Temperatur niedriger ist als die aktuelle Umgebungstemperatur.
- Überprüfen Sie, ob der Heizkörper über die EIN/AUS-Taste auf der Fernbedienung oder dem Bedienfeld ausgeschaltet wurde.
- Überprüfen Sie, ob die Sleep-Timer-Funktion aktiviert wurde.
- Prüfen Sie, ob sich das Heizgerät aufgrund der automatischen Selbstüberprüfungsfunktion abgeschaltet hat.

ANPASSUNG

■ LUFTSTROM

• Wenn die Elektropumpe laut ist und der Brenner nicht zündet, liegt dies daran, dass Luft in die Elektropumpe gelangt und kein Öl gefördert wird. Wenn das Öl vollständig aufgebraucht ist und sich kein Öl mehr im Tank befindet, kann Luft in die Elektropumpe gelangen.

■ SCHWARZER RAUCH

• Um den Unterschieden zwischen Nutzern in verschiedenen Breitengraden und der unterschiedlichen Kraftstoffqualität Rechnung zu tragen, nehmen Sie bitte folgende Einstellungen vor, falls die Verbrennung unzureichend ist und schwarzer Rauch aus dem Auspuff austritt:

1. Stellen Sie den Druck der elektronischen Pumpe ein. Drehen Sie den Regler gegen den Uhrzeigersinn, um die Kraftstoffeinspritzmenge zu verringern.
2. Stellen Sie die Luftansaugöffnung ein. Vergrößern Sie den Einlassring, um die Luftzufuhr zu erhöhen.

■ DETAILS ZUR BRENNERKONSTRUKTION

• Wenn Sie sich wegen eines Problems an einen Servicetechniker wenden, verweisen Sie bitte auf die unten abgebildete Detailansicht des Brenners.

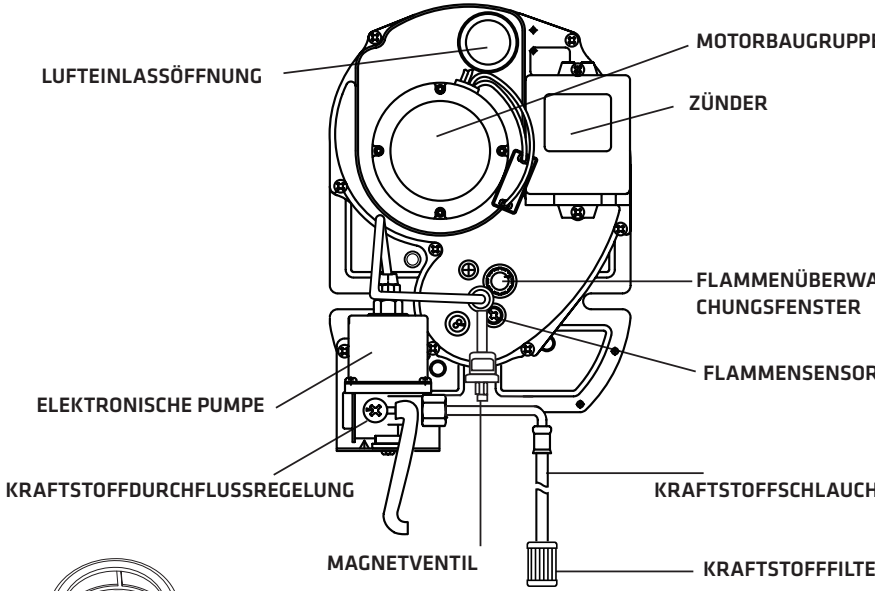

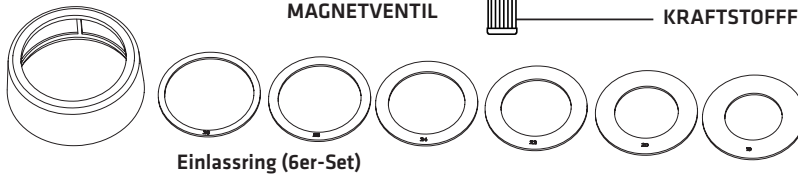

Einlassring (6er-Set)

• Um den Unterschieden zwischen Nutzern in verschiedenen Breitengraden und der unterschiedlichen Kraftstoffqualität Rechnung zu tragen, nehmen Sie bitte folgende Einstellungen vor, falls die Verbrennung unzureichend ist und schwarzer Rauch aus dem Auspuff austritt:

1. Stellen Sie den Druck der elektronischen Pumpe ein. Drehen Sie den Regler gegen den Uhrzeigersinn, um die Kraftstoffeinspritzung zu verringern.

Band. 2. Stellen Sie die Luftansaugöffnung ein. Vergrößern Sie den Einlassring, um die Luftzufuhr zu erhöhen.

TECHNISCHE DATEN & ELEKTRISCHER SCHALTPLAN

MODELL	EMLO-DC-20-GARDEN
WÄRMEINHALT	20 kW 17200 kcal/h
KRAFTSTOFFVERBRAUCH	1,57–1,82 l/h
BRENNERTYP	Elektronische Pumpe (Drucksprühtyp)
STROMVERSORGUNG	220–240 V~ 50 Hz
STROMVERSORGUNG VERBRAUCH	35W
GRÖSSE DES KRAFTSTOFFTANKS	35L
PRODUKTMAßE (BxTxH)	675 x 655 x 2135 mm
GEWICHT	36 kg
SICHERHEITSVORRICHTUNG	Zweistufiger Überhitzungsschutz, automatische Fehlzündungserkennung, Übermäßige Erschütterung/Neigungssensor, Kraftstoffmangel
STEUERUNGSVERFAHREN	Digitale MICOM-Steuerung

•Verwenden Sie das Heizgerät nicht bei Temperaturen unter -20 °C oder über 60 °C, da dies zu einer Fehlzündung beim Zündvorgang führen kann.

•Die Struktur und Beschreibung können ohne vorherige Ankündigung geändert werden, um die Qualität und Leistung zu verbessern.

Einbau des Rauchabzugsrohrs

1. Korrekte Installation des Rauchabzugsrohrs

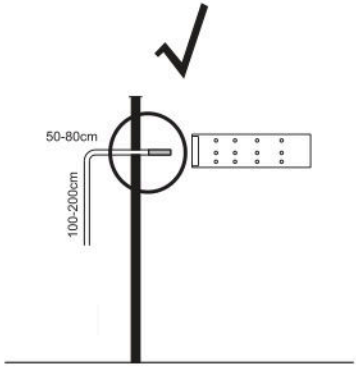

2. Falsche Installation des Rauchabzugsrohrs

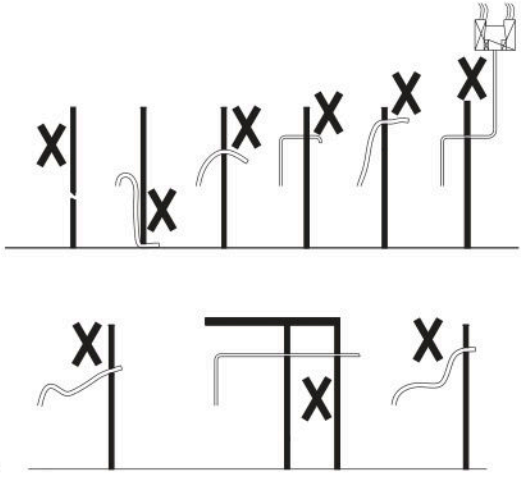

WLAN UND APP-BEDIENUNG:

SO LADEN SIE DIE APP HERUNTER

1. Scannen Sie den QR-Code auf der rechten Seite, um den Download der App zu starten, oder laden Sie die App „Termofol Smart“ im App Store oder bei Google Play herunter. Öffnen Sie die App und registrieren Sie sich mit Ihrer Telefonnummer oder E-Mail-Adresse.

Android

Apple

2. Stellen Sie vor dem Verbindungsaufbau sicher, dass sich der Router und das Telefon im selben Raum in einem Abstand von 3 bis 5 Metern befinden und dass die Signalqualität gut ist.

WLAN-VERBINDUNG

1. Stecken Sie den Stecker des Geräts in die Steckdose, halten Sie die Kindersicherungstaste „LOCK“ 10 Sekunden lang gedrückt, woraufhin die Taste aufleuchtet.

2. Aktivieren Sie WLAN und Bluetooth auf Ihrem Mobiltelefon und starten Sie die Termofol Smart App. Die Schritte zur Verbindung sind unten dargestellt (sollte die App bereits gestartet sein, sieht die Benutzeroberfläche etwas anders aus).



Gerät hinzufügen



Produkttyp auswählen

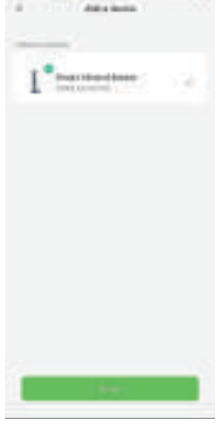

Verbindung hergestellt

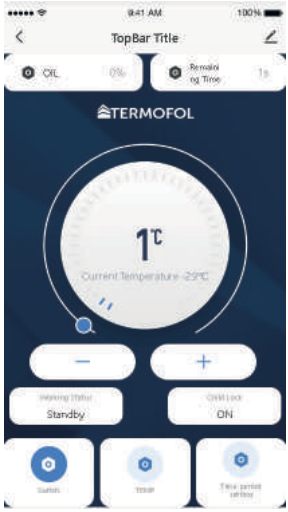

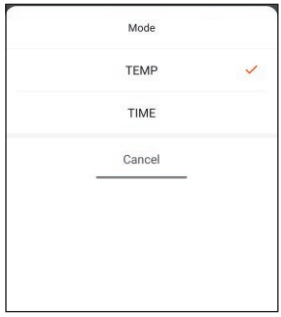

Auswahlmodus

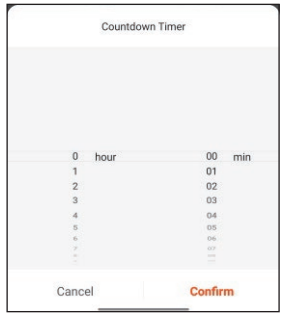

Countdown-Timer

Behandlung von Verbindungsausnahmen:
Verwenden Sie ein Smartphone als Hotspot und verbinden Sie ein anderes Smartphone mit diesem Netzwerk. Starten Sie anschließend die TERMOFOL SMART APP und stellen Sie eine Verbindung her. Wenn die Verbindung erfolgreich hergestellt wird, liegt das Problem möglicherweise an den Router-Einstellungen. Falls das Gerät keine Verbindung herstellen kann:
a. Überprüfen Sie, ob der Router im 2,4-GHz-Frequenzband arbeitet.
b. Überprüfen Sie, ob das WLAN-Passwort korrekt eingegeben wurde.
c. Überprüfen Sie, ob der Router die maximale Anzahl an verbundenen Geräten erreicht hat.
d. Überprüfen Sie, ob die lokale Firewall den Zugriff der TERMOFOL SMART WLAN-Module auf das Netzwerk blockiert. Nach erfolgreicher Verbindung wird empfohlen, die in der TERMOFOL SMART APP angezeigte Produkt-Gerätenummer zu speichern. Bei zukünftigen Verbindungsproblemen benötigt der Kundendienst diese Nummer möglicherweise für die Diagnose und den technischen Support.

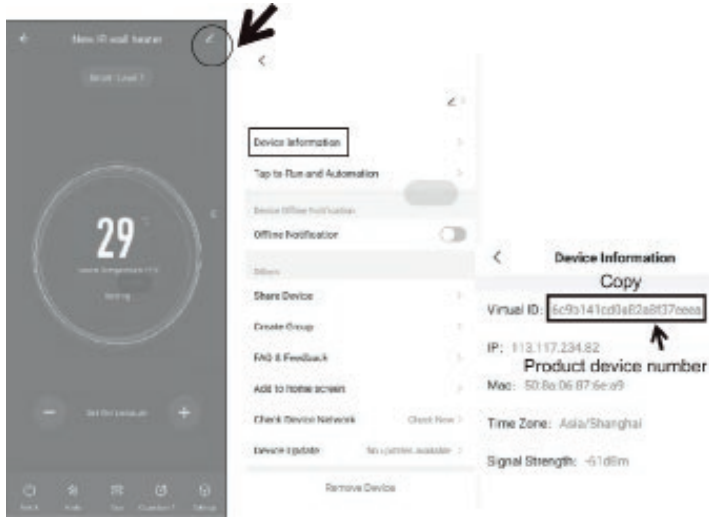

FEHLERSUCHE

BITTE DIE FOLGENDEN PUNKTE PRÜFEN

Bitte überprüfen Sie die folgenden Punkte, bevor Sie davon ausgehen, dass ein Problem vorliegt.

• Ist das Gerät eingeschaltet?



• Reicht der Kraftstoff aus?



• Ist der Flammensensor sauber?

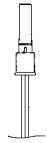

PROBLEM	URSACHE	LÖSUNG
Er01+Alarm	Temperatursensor nicht angeschlossen	Prüfen Sie, ob Sensoranschlüsse locker sind oder Kabel beschädigt sind
Er02+Alarm	Produkt ist gekippt oder umgekippt	Legen Sie das Produkt flach hin
Er04+Alarm	Der Flammensensor erkennt Licht vor der Zündung	Überprüfen Sie, ob sich der Flammensensor in der richtigen Position befindet
Er04+Alarm	Nach längerem Betrieb ist nach dem Ausschalten des Heizgeräts ein restliches rotes Leuchten aus der Brennkammer zu erkennen.	Lassen Sie die Brennkammer abkühlen, bevor Sie die Heizung wieder in Betrieb nehmen.
Er05+Alarm (Zwei aufeinanderfolgende Zündausfallmeldungen)	Das Gebläse läuft nicht, was zu einem unzureichenden Luftstrom durch den Lufteinlass oder den Luftauslass führt.	Überprüfen Sie die Kabelverbindungen auf lockere Verbindungen. Sollte das Problem weiterhin bestehen, tauschen Sie den Gebläsemotor aus.
	Zündausfall – Die Zündelektrode erzeugt keinen Funken (kein Zündgeräusch und kein sichtbarer Funke durch das Sichtfenster).	Überprüfen Sie, ob die Kabelverbindungen und Klemmen der Kraftstoffpumpe fest sitzen.
	Die Kraftstoffpumpe läuft nicht – es sind weder Vibrationen noch Betriebsgeräusche zu hören.	Überprüfen Sie die Reihe der Kabelklemmen auf festen Sitz
	Die Kraftstoffpumpe läuft laut, es wird jedoch kein Kraftstoff gefördert, und in der durchsichtigen Kraftstoffleitung ist kein Kraftstoffffluss zu erkennen. Die Kraftstoffleitung ist möglicherweise beschädigt, undicht oder verstopft.	Überprüfen Sie den Kraftstoffstand im Tank. Überprüfen Sie den Kraftstofffilter auf Verunreinigungen und tauschen Sie ihn gegebenenfalls aus. Überprüfen Sie die Kraftstoffleitung auf Undichtigkeiten oder Verstopfungen. Sollte das Problem weiterhin bestehen, tauschen Sie die Kraftstoffpumpe aus.
	Die Einspritzdüse zerstäubt den Kraftstoff nicht richtig oder das Sprühmuster ist ungleichmäßig. Die Düse ist möglicherweise verstopft oder beschädigt.	Eine schlechte Kraftstoffqualität, eine längere Lagerung des Heizgeräts oder Kraftstoffablagerungen können zu einer Verstopfung der Düse führen. Reinigen oder ersetzen Sie die Kraftstoffdüse.

FEHLERSUCHE

PROBLEM	URSACHE	LÖSUNG
	Eine zu hohe Luftzufuhr verhindert eine ordnungsgemäße Zündung.	Setzen Sie einen kleineren Lufteinlassring ein, um den Luftstrom zu verringern.
	Ein zu niedriger Einspritzdruck führt zu einer unzureichenden Kraftstoffzerstäubung.	Drehen Sie die Einstellschraube der Kraftstoffpumpe um 45° im Uhrzeigersinn, um den Kraftstoffdruck zu erhöhen und die Zerstäubung zu verbessern.
Er06+Alarm	Der Überhitzungsschutz wurde aufgrund einer zu hohen Produkttemperatur aktiviert.	Entfernen Sie alle Gegenstände, die die Wärmeableitung behindern, und stellen Sie das Heizgerät an einem gut belüfteten Ort auf.
Er06+Alarm	Die Verkabelung des Wärmeschutzes ist beschädigt oder weist einen schlechten elektrischen Kontakt auf.	Ersetzen Sie die beschädigte Verkabelung.
Er16	Fehlerhafte Eingangsspannung des Adapters.	Wenden Sie sich an eine autorisierte Servicestelle.
Nach dem Starten tritt dichter Rauch aus dem Auspuff aus	Vor der Zündung sammelt sich überschüssiger Kraftstoff in der Brennkammer an. Bei der Zündung verbrennt der angesammelte Kraftstoff bei unzureichender Luftzufuhr, was zu einer unvollständigen Verbrennung und starker Rauchentwicklung führt.	Setzen Sie einen größeren Lufteinlassring ein, um den Luftstrom zu erhöhen. Nachdem der gesamte angesammelte Kraftstoff verbrannt ist, setzen Sie den ursprünglichen Lufteinlassring wieder ein.
Nach dem Abschalten tritt schwarzer Rauch aus	Das Kraftstoffrücklaufventil funktioniert nach dem Abschalten nicht ordnungsgemäß, wodurch Kraftstoff in den Brennraum gelangen kann.	Überprüfen Sie die elektrischen Anschlüsse des Kraftstoffrücklaufventils.
Geräusche beim Starten	Bei der Zündung führt die schnelle Verbrennung des Kraftstoffs zu einem vorübergehenden Druckanstieg und zu Vibrationen im Brennraum. Geräusche in den ersten 30 Sekunden des Betriebs sind normal.	–
Die Touch-Tasten funktionieren nicht	Die Kindersicherung ist aktiviert [ ]	Halten Sie die LOCK-Taste 5 Sekunden lang gedrückt, um die Kindersicherung zu deaktivieren.
	Das Berühren des Bedienfelds während des Startvorgangs kann die Empfindlichkeit der Touch-Tasten beeinträchtigen.	Starten Sie das Heizgerät neu, nachdem Sie die Stromversorgung unterbrochen und wiederhergestellt haben.

FEHLERSUCHE

PROBLEM	URSACHE	LÖSUNG
Es kann keine Verbindung zum WLAN hergestellt werden	Die WLAN-Funktion wurde nicht aktiviert.	Vergewissern Sie sich, dass das WLAN--Symbol blinkt. Halten Sie die LOCK--Taste 8 Sekunden lang gedrückt, um den WLAN-Kopplungsmodus zu aktivieren.
	Schwaches WLAN-Signal oder Ausfall der Netzwerkverbindung.	Stellen Sie sicher, dass sich der Router, die Heizung und das Mobilgerät während des Kopplungsvorgangs in einem Abstand von 3 bis 5 Metern voneinander befinden. Vergewissern Sie sich, dass das Mobilgerät mit dem WLAN verbunden ist und dass WLAN und Bluetooth aktiviert sind.
Die Tasten der Fernbedienung funktionieren nicht	Die Batterie der Fernbedienung fehlt, ist leer oder nicht richtig eingelegt.	Überprüfen Sie den Zustand und den Einbau der Batterie. Verwenden Sie die Kamera Ihres Mobiltelefons, um zu überprüfen, ob der Infrarotsender ordnungsgemäß funktioniert. Wenn kein Infrarotsignal erkannt wird, tauschen Sie die Batterie oder die Fernbedienung aus.
	Die Fernbedienung ist nicht auf den Empfänger gerichtet.	Richten Sie die Fernbedienung auf den Empfänger am Bedienfeld des Bildschirms.
OIL	Im Kraftstofftank wurde ein niedriger Kraftstoffstand festgestellt.	Füllen Sie den Kraftstofftank auf.
Chg	Die Batteriespannung ist zu niedrig.	Lade den Akku auf.

ALLGEMEINE GARANTIEBEDINGUNGEN

Die Garantie wird gewährt von:
Termo-fol Sp. z o.o.
ul. Józefa Marcika 4A II/5
30-443 Kraków
Poland

NIP: 6762485192, REGON: 385665244

nachfolgend „Hersteller" genannt.

1. Einleitung

Der Hersteller gewährt eine Garantie für Benutzer, die Produkte direkt vom Hersteller oder von einem autorisierten Händler erworben haben. Die sich aus dieser Garantie ergebenden Rechte gelten zusätzlich zu den Verbraucherrechten nach dem im Kaufland geltenden Recht und schränken diese nicht ein.

Die Garantie gilt ausschließlich für Geräte, die gemäß den Empfehlungen der Bedienungsanleitung verwendet und gewartet werden. Die Nichtbeachtung dieser Empfehlungen kann zum Verlust der Garantieansprüche führen.

Alle EMLO-Produkte müssen gemäß der Bedienungsanleitung verwendet werden. Sonderangebote und Garantiezeiträume können je nach Land, in dem das Produkt gekauft wurde, unterschiedlich sein und gelten ausschließlich innerhalb dieses Landes.

2. Garantieumfang

Die Garantie deckt Material- und Herstellungsfehler von EMLO-Produkten ab. Der Hersteller verpflichtet sich, die Qualität und Funktionsfähigkeit der Geräte während der Garantiezeit sicherzustellen.

Wird ein Material- oder Herstellungsfehler festgestellt, wird das Gerät auf Kosten des Herstellers repariert oder ersetzt.

Der Hersteller haftet nicht für Mängel, die durch unsachgemäße Verwendung des Geräts, mangelnde Wartung, mechanische Beschädigungen oder Eingriffe Dritter verursacht wurden.

Die Garantie gilt ausschließlich für EMLO-Produkte, die bei autorisierten Händlern oder direkt beim Hersteller erworben wurden.

3. Garantiezeit

Die Garantie beginnt mit dem Kaufdatum des Geräts. Der Kaufnachweis, wie Rechnung, Kassenbon oder Kaufvertrag, ist während der gesamten Garantiezeit aufzubewahren.

Die Standardgarantie für EMLO-Heizgeräte beträgt 24 Monate ab Kaufdatum.

Voraussetzung für die Aufrechterhaltung der vollen 24-monatigen Garantie ist die Durchführung einer obligatorischen Wartung vor Ablauf der ersten 12 Betriebsmonate. Die Wartung muss den Austausch der Düse sowie der Dichtungen umfassen.

Eine zusätzliche Garantieverlängerung von 12 Monaten (insgesamt 36 Monate) wird gewährt, wenn das Gerät innerhalb von 12 Wochen nach dem Kauf auf www.emlo.com.pl registriert wird und die obligatorische Wartung innerhalb der ersten 12 Betriebsmonate durchgeführt wird.

Wird die vorgeschriebene Wartung nicht durchgeführt, verkürzt sich die Garantiezeit auf 12 Monate ab Kaufdatum.

Der Hersteller behält sich das Recht vor, Unterlagen zum Nachweis der durchgeführten Wartung zu überprüfen.

4. Garantieverfahren

Tritt während der Garantiezeit ein Defekt auf, ist der Kunde verpflichtet, das Gerät zusammen mit dem Kaufnachweis an den Kundendienst einzusenden. Die Kosten für die Einsendung des reklamierten Produkts an den Kundendienst trägt der Kunde. Wird die Reklamation anerkannt, übernimmt der Hersteller die Kosten für die Rücksendung des reparierten oder ausgetauschten Produkts. Wird die Reklamation abgelehnt, trägt der Kunde die Transportkosten in beide Richtungen.

Wird die Reparatur nicht als Garantieleistung anerkannt, trägt der Kunde sämtliche Kosten für Diagnose, Reparatur und Transport. Vor Beginn der Arbeiten informiert der Hersteller den Kunden über die Gründe für die Ablehnung der Reklamation und erstellt einen Kostenvoranschlag.

Garantieansprüche können über die Website www.emlo.com.pl, telefonisch oder per E-Mail eingereicht werden.

Die Kontaktdaten des Kundendienstes sind auf www.emlo.com.pl verfügbar.
Dane kontaktowe działu obsługi klienta dostępne są na stronie www.emlo.com.pl.

5. Garantieeinschränkungen

Die Garantie umfasst nicht:

• Schäden infolge normaler Abnutzung des Geräts, einschließlich Verschleißteilen wie Dichtungen, Düsen und anderen Komponenten, die regelmäßig ausgetauscht werden müssen,

• Schäden, Fehlfunktionen oder Leistungsminderungen, die durch die Verwendung ungeeigneter Kraftstoffe, von Kraftstoffen, die nicht den Anforderungen der Bedienungsanleitung entsprechen, verunreinigter Kraftstoffe oder Kraftstoffe minderer Qualität verursacht werden. Der Hersteller haftet nicht für Folgen, die sich aus dem Betrieb des Geräts mit solchen Kraftstoffen ergeben, einschließlich Schäden am Kraftstoffsystem, an der Düse, der Kraftstoffpumpe, der Brennkammer oder anderen Komponenten des Geräts,
• Schäden infolge unsachgemäßer Verwendung oder einer Verwendung entgegen dem vorgesehenen Verwendungszweck,
• Reparaturen, die von nicht autorisierten Personen durchgeführt wurden,
• Schäden infolge der Verwendung nicht originaler oder nicht empfohlener Ersatzteile,
• Mängel, die durch Umwelteinflüsse wie extreme Temperaturen, Feuchtigkeit, Korrosion, UV-Strahlung oder den Betrieb in ungeeigneter Umgebung entstehen,
• Mängel, die auf die Vernachlässigung der vorgeschriebenen Wartungs- und Servicearbeiten zurückzuführen sind.

Der Hersteller behält sich das Recht vor, dem Kunden die Kosten für Diagnose und Reparatur in Rechnung zu stellen, wenn festgestellt wird, dass der Mangel nicht von der Garantie abgedeckt ist.

6. Haftungsausschluss

Der Hersteller haftet nicht für Schäden, die entstehen durch:

• unsachgemäße Verwendung des Produkts,
• Reparaturen durch nicht autorisierte Personen,
• Vernachlässigung der vorgeschriebenen Wartungsarbeiten,
• unsachgemäße Lagerung des Geräts,

• Schäden, die während des Transports des Produkts entstehen, nachdem dieses dem Frachtführer oder Empfänger übergeben wurde.

Diese Garantie unterliegt den im Land des Produktkaufs geltenden Rechtsvorschriften.

WARRANTY CARD

PRODUCT INFORMATION

Device model

Serial number

Purchase date

Order/invoice number

CUSTOMER DATA

Name of company

Forename and surname

Address (street, no.)

Postal code

City

NIP

Phone

Date

Signature

www.termofol.com

biuro@termofol.pl

+48 (12) 376 86 00

EMLO

by TERMOFOL

TERMOFOL

DEKLARACJA ZGODNOŚCI UE
(DECLARATION OF CONFORMITY EU)

Nr 03/CE/2026

Model i typ:
Model & type:

Nagrzewnica olejowa podczerwień z zasilaniem akumulatorowym DC
Infrared Oil Heater with DC Battery Start System
EMLO-DC–08 - 8 kW, EMLO-DC-16 – 16 kW, EMLO-DC-20-GARDEN – 20 kW,

Nazwa i adres producenta:
Name & adres of the manufacturer:

Termo-fol Sp. z o.o.
ul. J. Marcika 4A, lok. II/5, 30-443 Kraków

DEKLARUJE / DECLARE
z pełną odpowiedzialnością, że produkt
with full responsibility that the product

wskazany w powyższej deklaracji spełnia wszystkie aktualne wymagania określone w poniższej dyrektywie oraz w innych odpowiednich normach, łącznie z ich obowiązującymi na dzień składania zmianami:
indicated in the above declaration meet all the current requirements specified in the following directive and other relevant standards, including their amendments in force at the date of submission:

2014/35/EU (Low Voltage Directive – LVD)
EN 60335-1:2023+A11:2023
EN 60335-2-102:2024+A11:2024

2011/65/UE (RoHS) as amended by (EU) 2015/863

2014/30/UE (Electromagnetic Compatibility Directive – EMC)
EN IEC 55014-1:2021
EN IEC 55014-2:2021
EN IEC 61000-3-2:2019+A1:2021
EN 61000-3-3:2013+A1:2019+A2:2021

2014/53/UE (Radio Equipment Directive – RED)
EN 300 328 V2.2.2:2019-07
EN 301 489-1 V2.2.3:2019-11
EN 301 489-17 V3.2.4:2020-09
EN 50665:2017
EN 62493:2015

EN 13842:2004
Nagrzewnice powietrza opalane olejem – stacjonarne i przenośne urządzenia do ogrzewania pomieszczeń
Oil fired forced convection air heaters – Stationary and transportable for space heating

Kraków, 16.04.2026
(miejsce i data wystawienia) / (place and date of issue)

TERMOFOL
TERMO-FOL Sp. z o.o.
ul. Józefa Marcika 4A, lok. II/5
30-443 Kraków
Tel: 123768600 **NIP:** 6762485192
REGON: 360819770 **KRS:** 0000544694

miejsce przechowywania dokumentacji technicznej na terenie UE
place of storage of technical documentation in the EU

PREZES ZARZĄDU
Wiesław Ficek

dyrektor techniczny / technical director



Termo-Fol Sp. z o.o.
ul. Józefa Marcika 4A IIp/lok.5
30-443 Kraków
Poland

termofol.pl | biuro@termofol.pl | +48 12 376 86 00